blu'box 52

gn/en

Original - Bedienungsanleitung Art.-Nr. 4000348

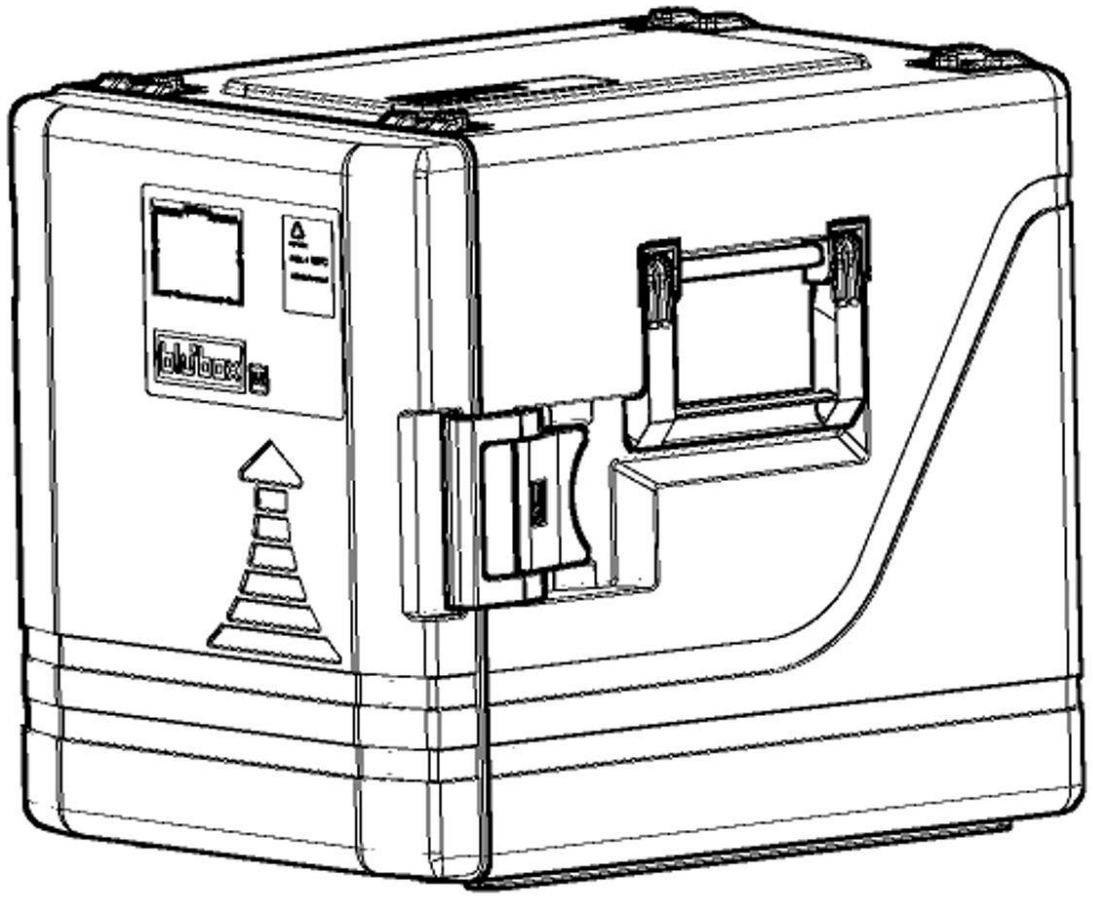

Speisentransportbehälter für den Transport von Speisen, Diät – und Schonkost im warmen oder kalten Zustand

- **Gebrauch und Erläuterung**

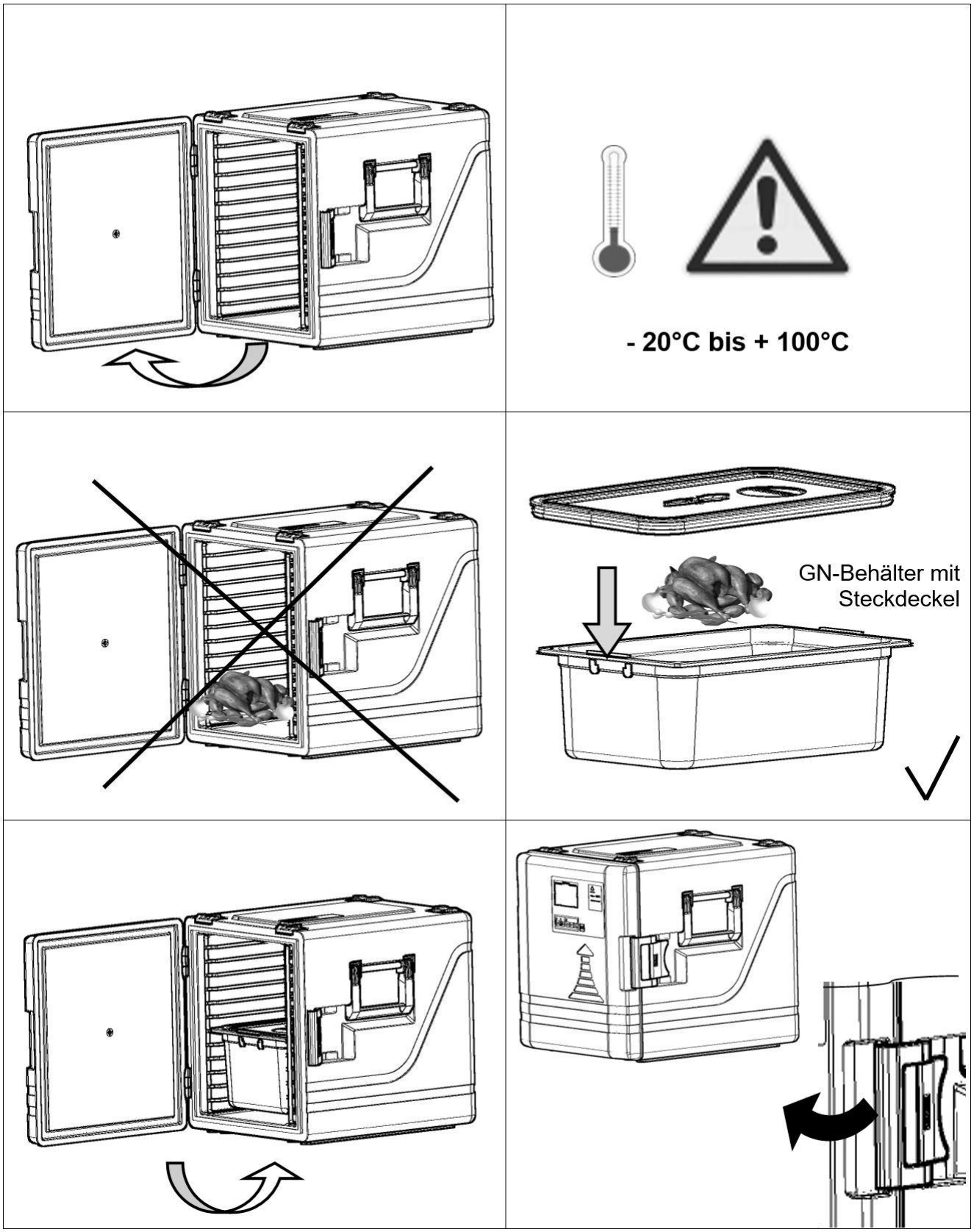

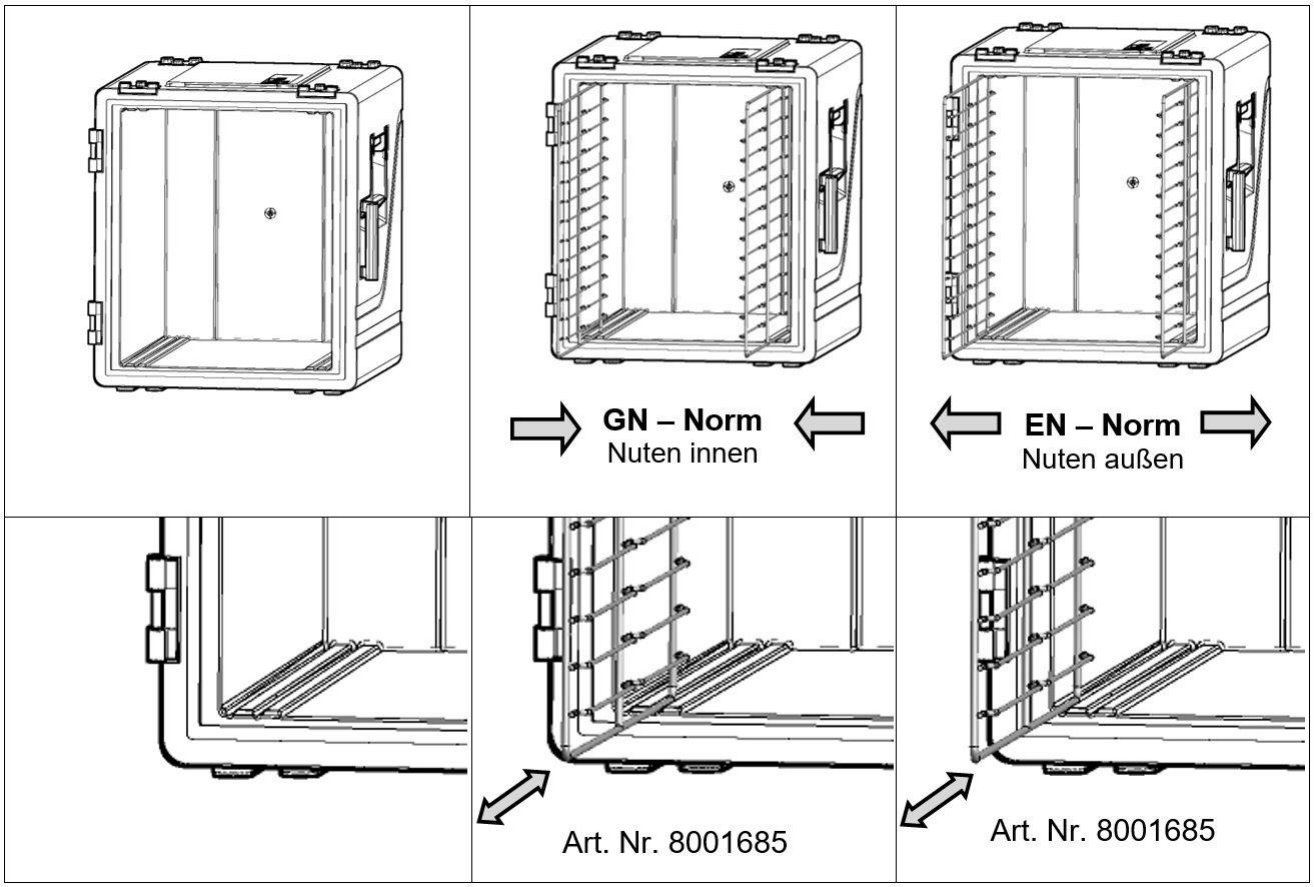

- **Transport**

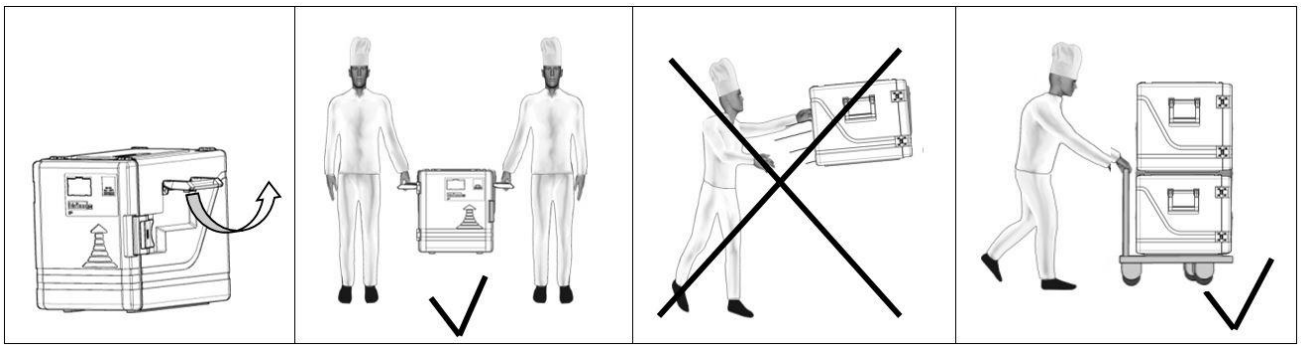

Für den Transport in Fahrzeugen gelten die allgemeinen Regeln zur Ladungssicherung. Die Speisentransportbehälter dürfen **NICHT** ungesichert im Fahrzeug transportiert werden.

- **Reinigung**

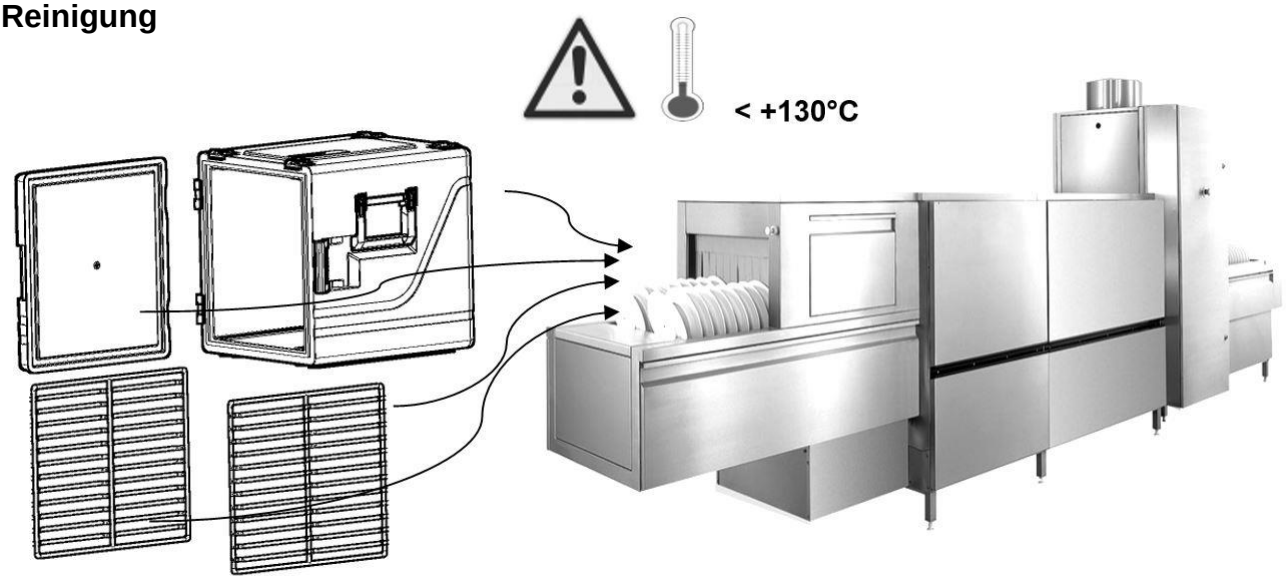

Für die Reinigung empfehlen wir etolit 3000 oder 8000.
Bitte verwenden Sie keinen Hochdruckreiniger mit Wassertemperatur über +130°C.

- **Lagerung**

  - Die Boxen müssen korrekt aufeinander gestapelt und in sauberen, trockenen Räumen gelagert werden.
  - Achten Sie darauf, dass die Stapelrutschschienen des oberen Speisentransportbehälters in den Führungen des unteren Speisentransportbehälters liegen.
  - Bitte **NUR 3** Behälter übereinander stapeln.

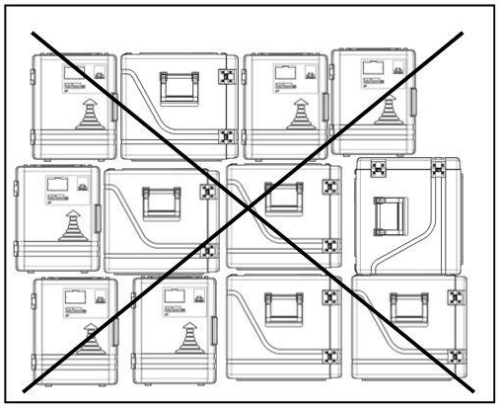

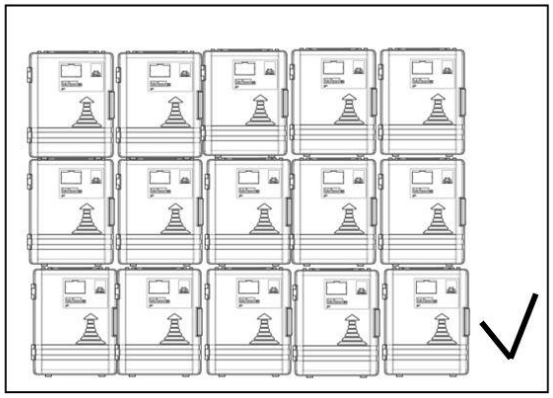

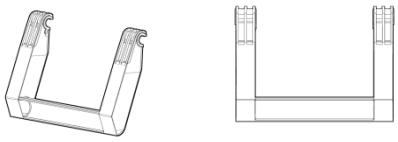

- **Demontage & Montage Tragegriffe Art. Nr. 8001621**

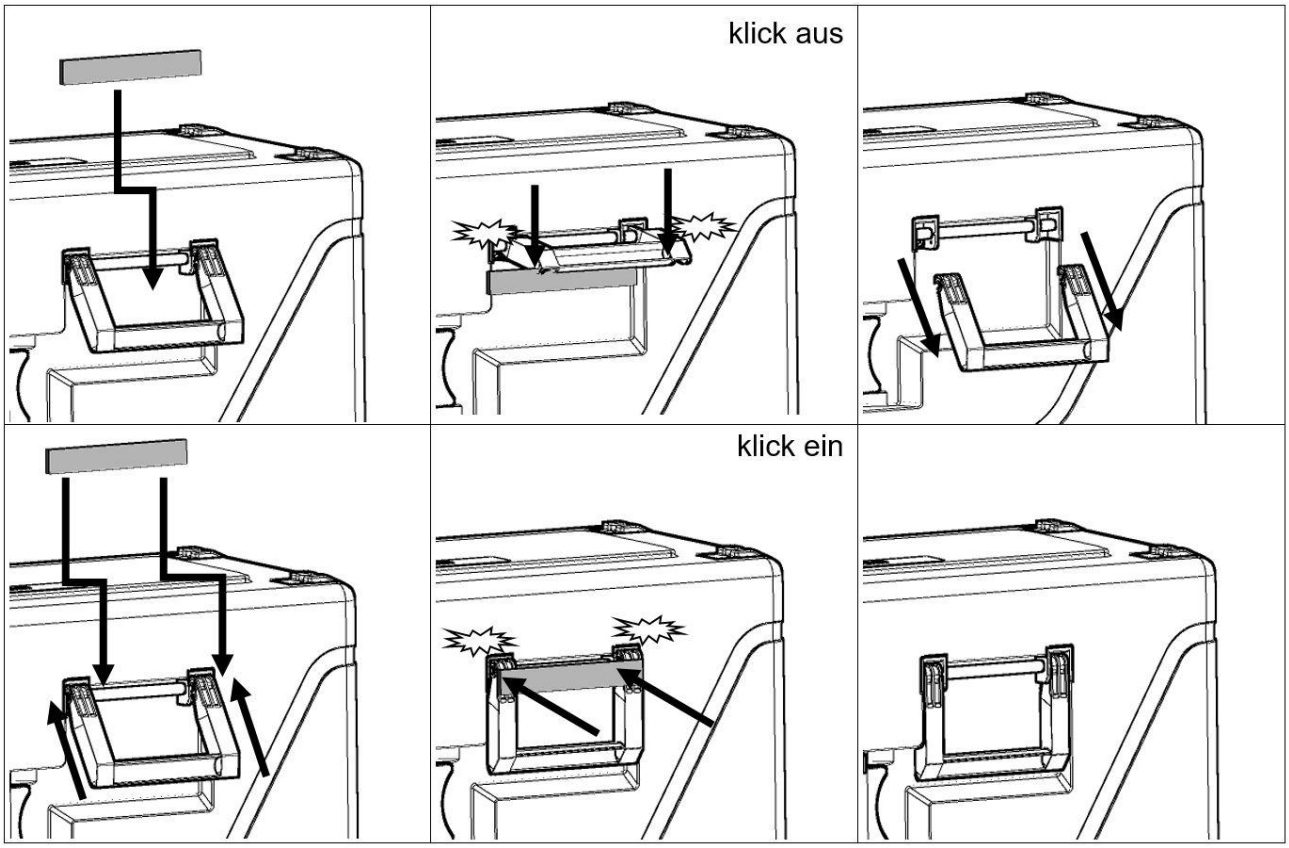

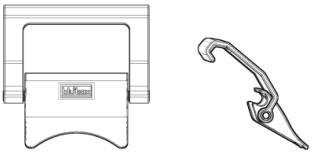

- **Demontage & Montage Bügelverschluss Art. Nr. 8001627**

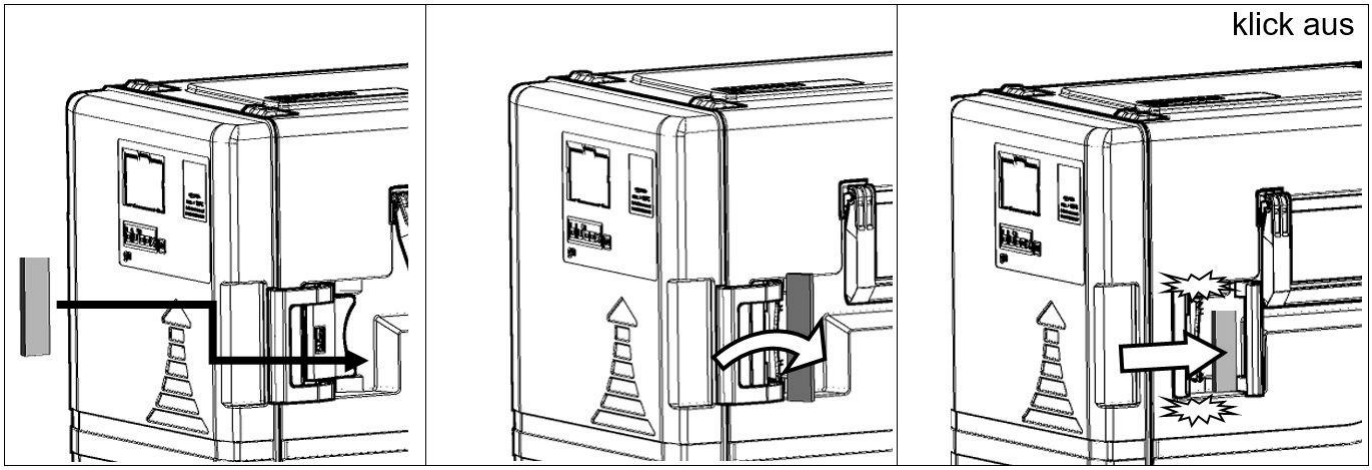

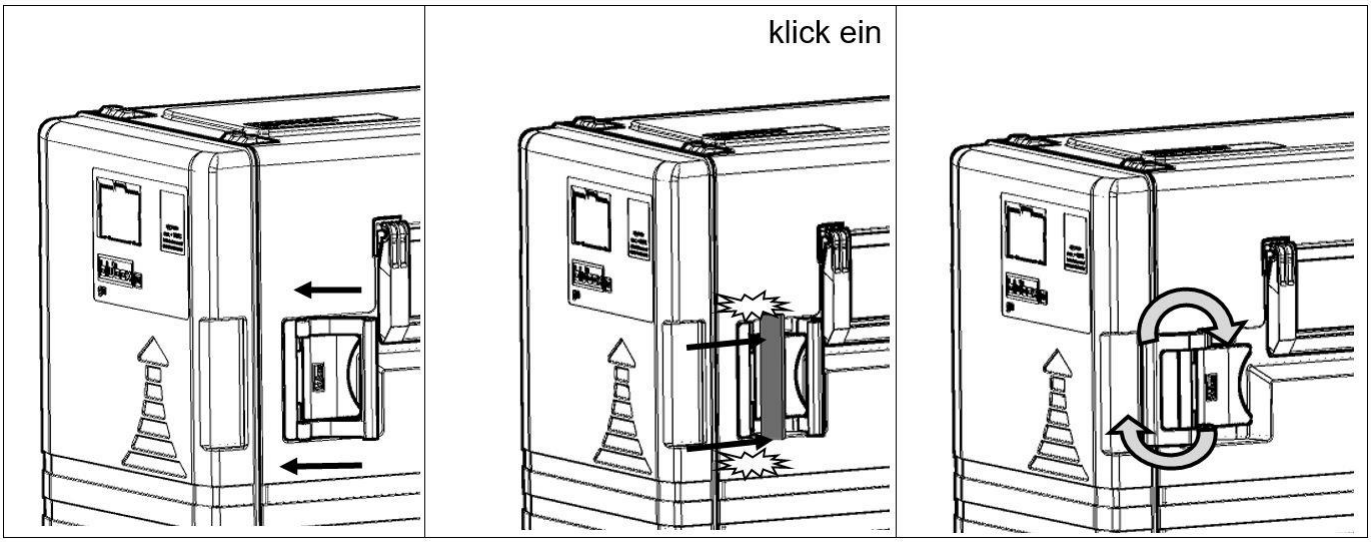

- **Demontage & Montage Tür Art. Nr. 664201439**

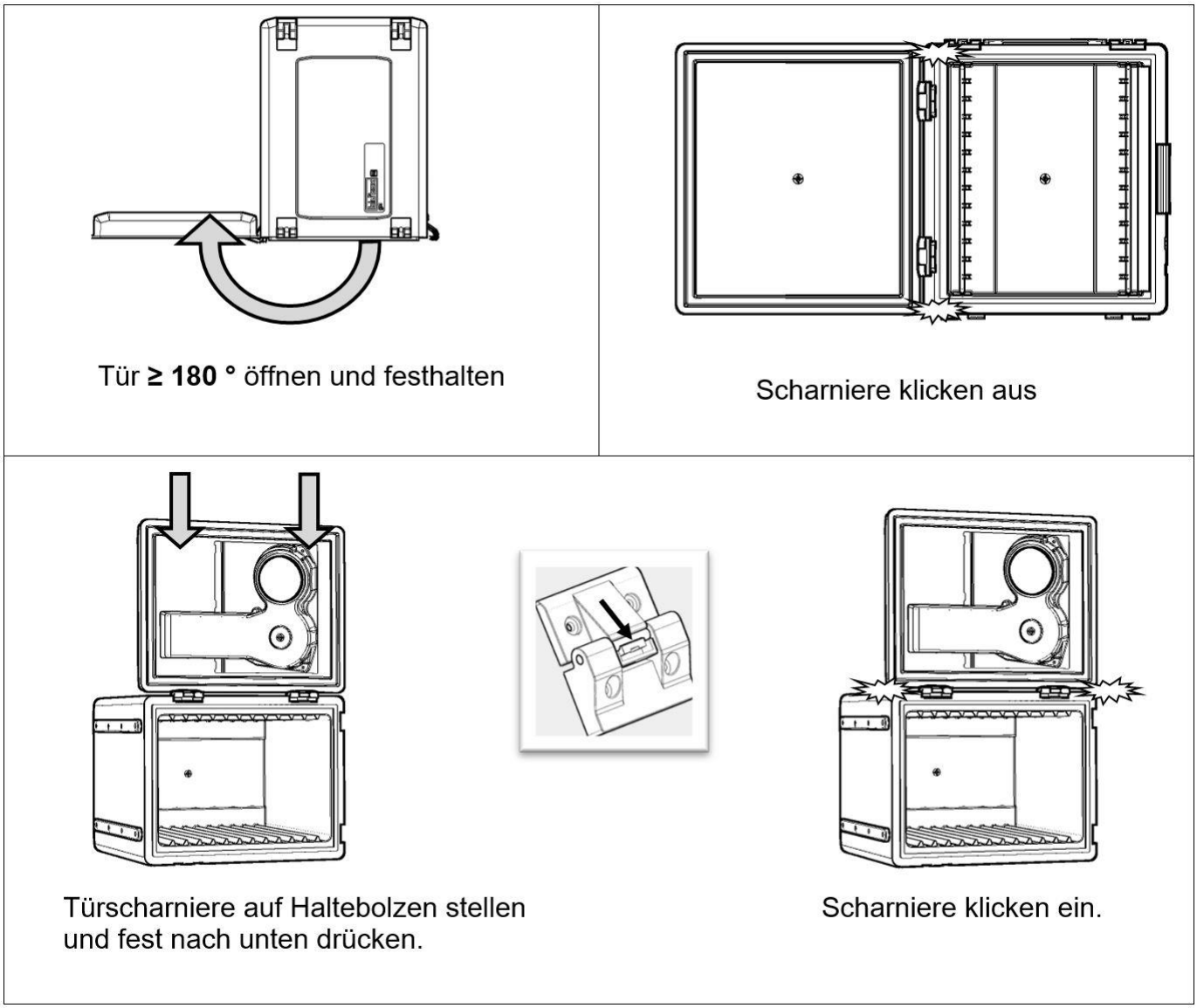

- **Ersatzteile für Art. Nr. 4000348**

2 x	8001979
4 x	8001742
4 x	8002485
2 x	8001980
2 x	8001621
1 x	664100272
1 x	664201441

1 x	664201439
2 x	4000380
2 x	8001685
1 x	8001627
2 x	8001620
4 x	8001841
16 x	8007399

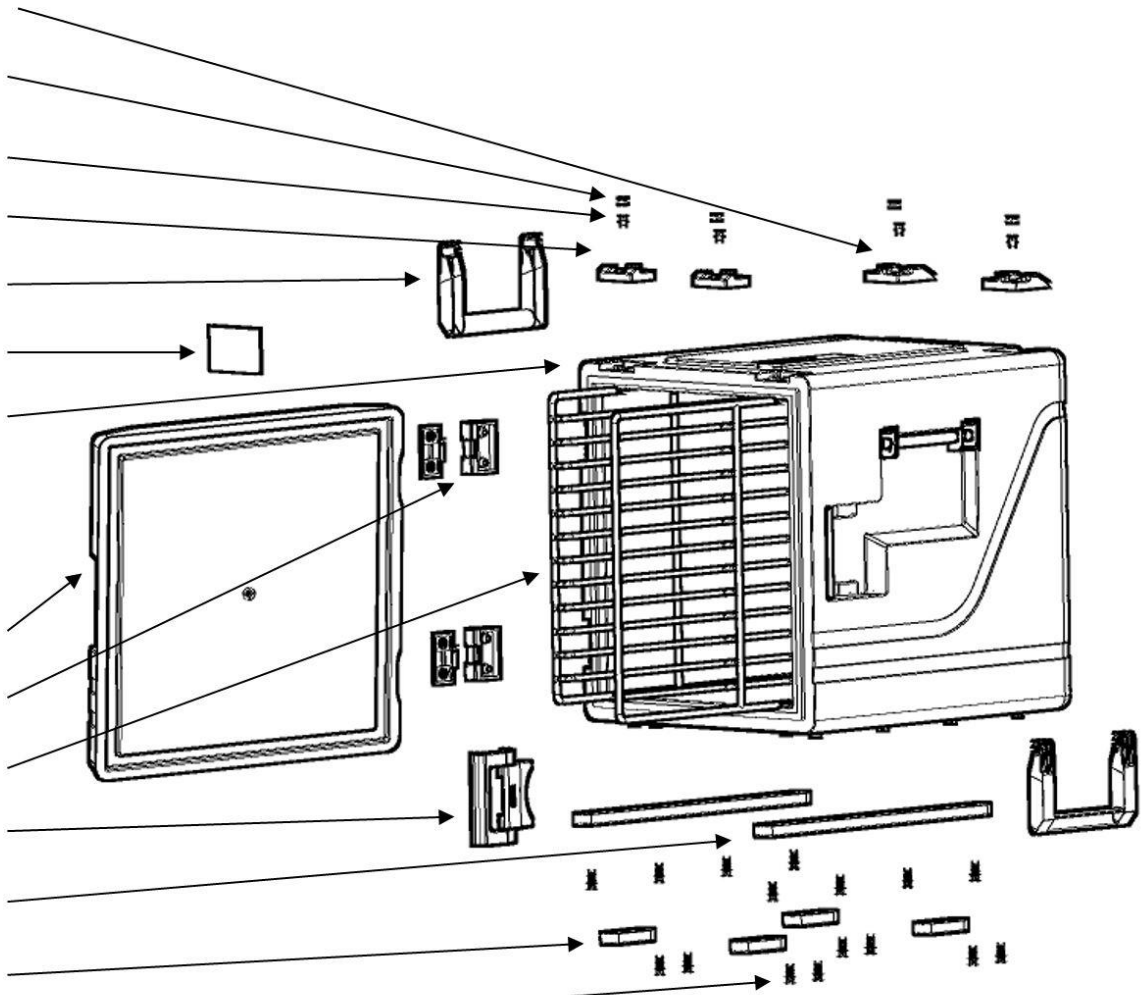

- **Hauptabmessungen und Gewichte**

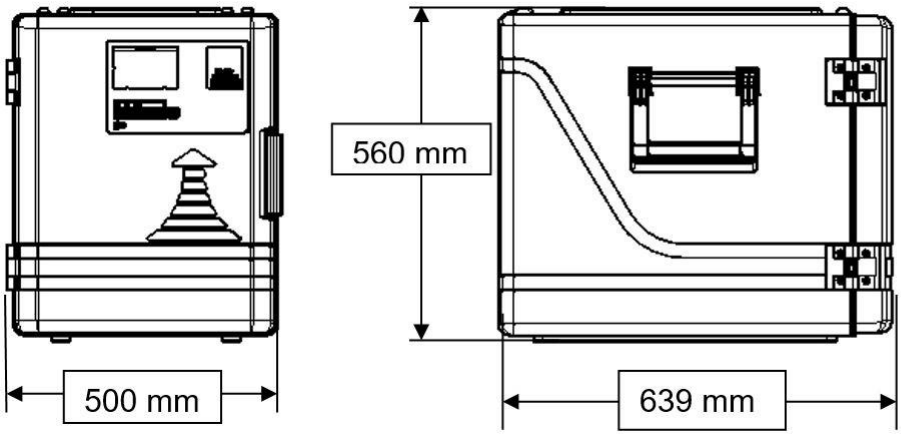

Gewicht = 15,8 kg

- **Hersteller**

etol Eberhard Tripp GmbH • Allerheiligenstraße 12 • 77728 Oppenau •
Germany T. +49 7804 41-0 www.bluline.de – info.bluline@etol.de

Starke Produkte für die Großküche.
www.etol.de

etol Eberhard Tripp GmbH • **A**llerheiligenstraße 12 • 77728 Oppenau • Germany
T. +49 (0) 7804 41-0 www.bluline.de info.bluline@etol.de