Contenitore con carico frontale blu'box 52 gn hot ²
Contenitore con carico frontale blu'box 52 gn/en hot ²

Istruzioni originali per l'uso

A. Riscaldamento ad aria calda regolabile cod. art. 8003130
B. Riscaldamento ad aria calda autoregolante cod. art. 8003185

A. Riscaldamento ad aria calda H – HC R 0052 cod. art. 8003130

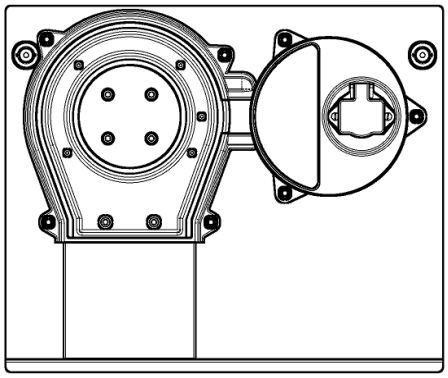

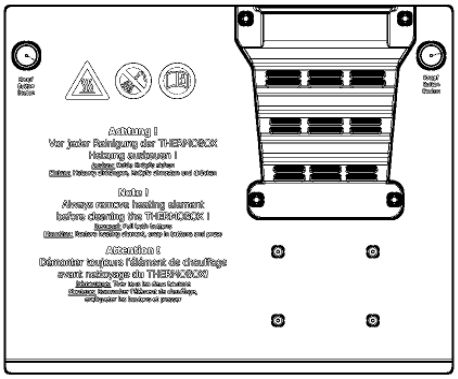

B. Riscaldamento ad aria calda H – HC L 0052 lite cod. art. 8003185

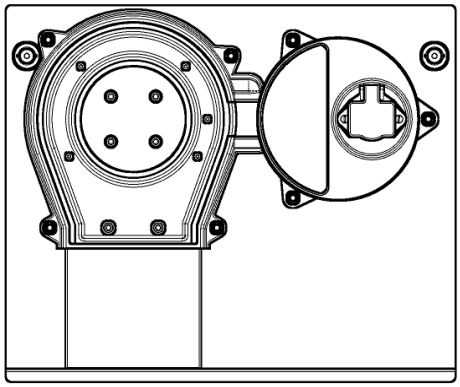

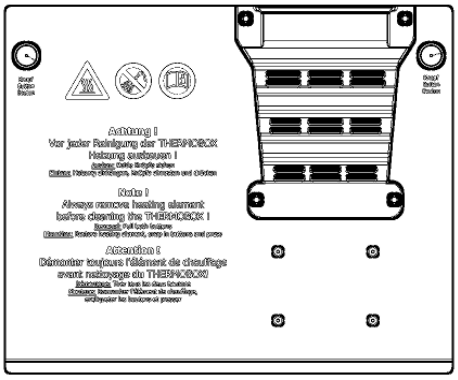

Contenitori termici per il trasporto di alimenti, pietanze dietetiche e cibi leggeri caldi
Riscaldati attivamente ad aria con un dispositivo integrato nella porta e facile da rimuovere

Si riserva il diritto di modifiche tecniche

Le presenti istruzioni per l’uso illustrano la modalità di impiego del riscaldamento ad aria regolabile (A) e autoregolante (B) per

A. blu’box 52 gn hot ² cod. art. 4000663 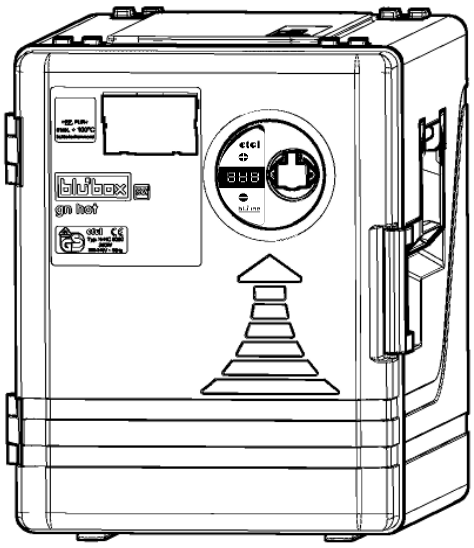	**A.** blu’box 52 gn / en hot ² cod. art. 4000664 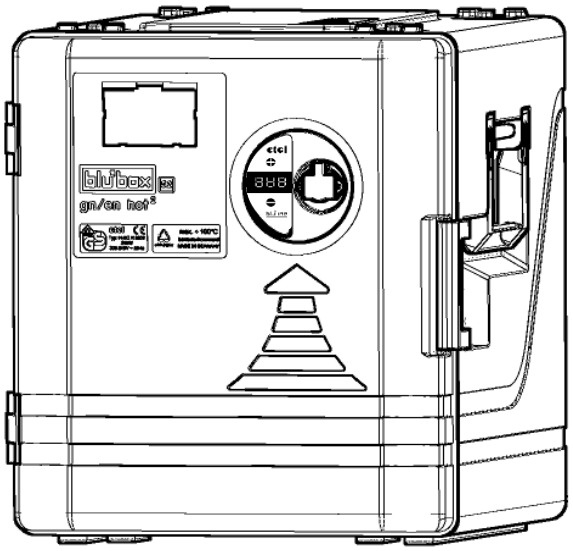
B. blu’box 52 gn hot ² lite cod. art. 4000679 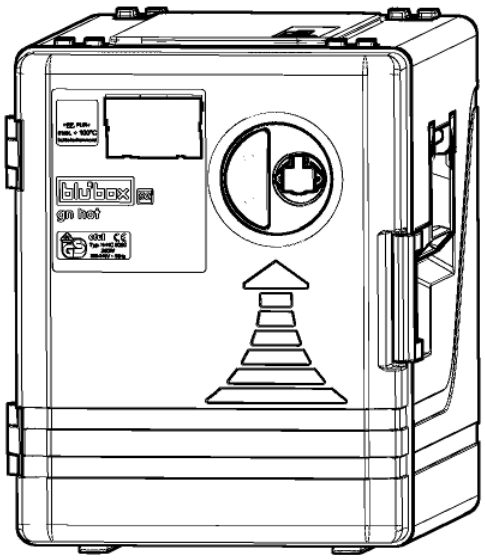	**B.** blu’box 52 gn / en hot ² lite cod. art. 4000680 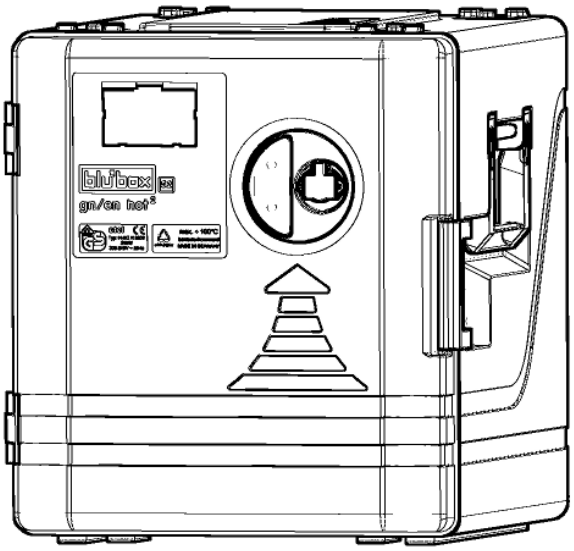

Si riserva il diritto di modifiche tecniche

Indice

1 Informazioni generali
- 1.1 Spiegazione dei simboli
- 1.2 Condizioni di garanzia
- 1.3 Modifiche tecniche

2 Istruzioni di sicurezza
- 2.1 Istruzioni di sicurezza generali
- 2.2 Uso previsto del contenitore per il trasporto di alimenti
- 2.3 Uso improprio
- 2.4 Uso del riscaldamento ad aria
- 2.5 Trasporto e posizionamento corretto
- 2.6 Personale

3 Utilizzo
- 3.1 Prima dell'uso
- 3.2 Prima del collegamento
- 3.3 Collegamento/accensione del contenitore per il trasporto di alimenti
- 3.4 Messa in funzione / Riempimento
- 3.5 Apertura e chiusura della porta
- 3.6 Inserimento di alimenti
- 3.7 Trasporto
- 3.8 Stoccaggio
- 3.9 Rimozione delle bacinelle GN / Distribuzione degli alimenti
- 3.10 Dopo l'uso
- 3.11 Pulizia / Manutenzione

4 Smontaggio / Montaggio
- 4.1 Sostituzione maniglia di trasporto cod. art. 8001621
- 4.2 Sostituzione chiusura a leva cod. art. 8001627
- 4.3 Sostituzione porta cod. art. 664202518
- 4.4 Elementi riscaldanti cod. art. 8003130

5 Elenco dei componenti / Parti di ricambio

6 Dati tecnici

7 Manutenzione / Riparazione

8 Dichiarazione di conformità

1 Informazioni generali

Prima dell'utilizzo, leggere le presenti istruzioni per l'uso e attenervisi. I problemi alla base di eventuali reclami giustificati durante il periodo di garanzia saranno risolti gratuitamente. La garanzia è valida con la ricevuta di acquisto, completa di data.

I danni da trasporto vanno contestati immediatamente al vettore che, deve confermarli sui documenti di spedizione.

Le presenti istruzioni possono essere anche scaricate nell'area di download dedicata alla bluline di www.etol.de/bluline.

1.1 Spiegazione dei simboli

	Nota / Attenzione
	Pericolo di scossa elettrica
	Pericolo per superficie calda
	Attenersi alle istruzioni per l'uso
	Non spruzzare con acqua

A. Targhetta identificativa riscaldamento ad aria regolabile

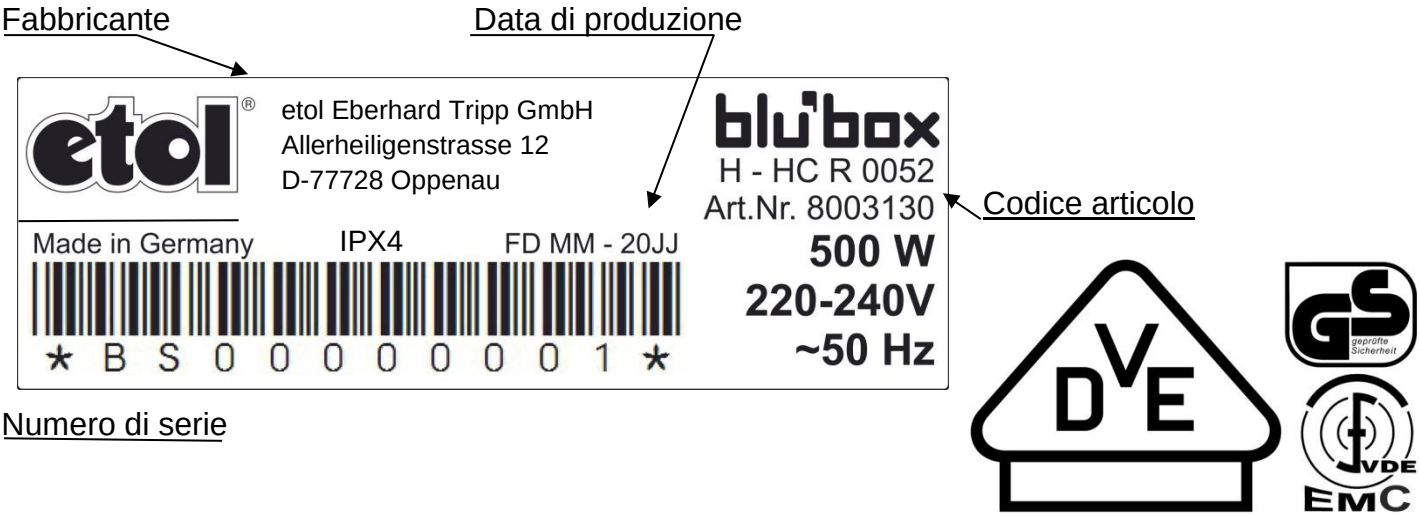

B. Targhetta identificativa riscaldamento ad aria autoregolante

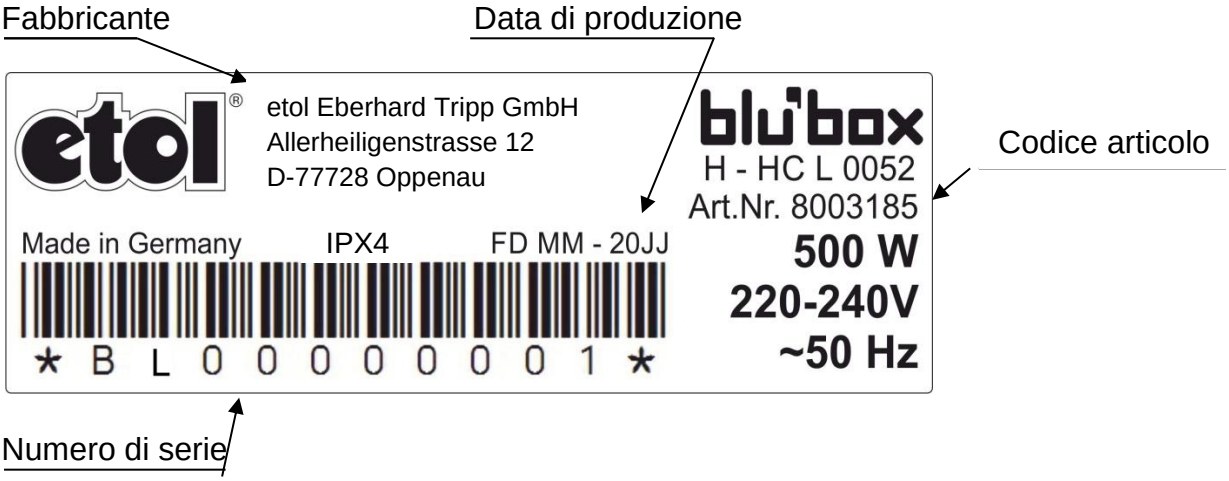

CE – Il contenitore per il trasporto di alimenti è conforme con le disposizioni delle direttive europee (vedere la dichiarazione di conformità).

1.2 Condizioni di garanzia

Si applicano i termini di garanzia previsti per legge.

1.3 Modifiche tecniche

Ci riserviamo il diritto di apportare modifiche ai fini del miglioramento tecnico.

2 Istruzioni di sicurezza

2.1 Istruzioni di sicurezza generali

Il contenitore termico deve essere usato **ESCLUSIVAMENTE** per tenere al caldo e trasportare alimenti, pietanze dietetiche e cibi leggeri pronti e riscaldati.
Il contenitore termico con riscaldamento ad aria calda mantiene attivamente il calore prima e dopo il trasporto.
I contenitori per il trasporto di alimenti devono essere tenuti lontano dalla portata dei bambini.

2.2 Uso previsto del contenitore per il trasporto di alimenti

Utilizzare il contenitore per il trasporto di alimenti solo:

- con bacinelle GN idonee, da chiudere con un coperchio a incastro prima del trasporto;
- per mantenere in temperatura i cibi caldi.

2.3 Uso improprio

Uso **NON** conforme:

- trasporto con porta aperta
- trasporto con riscaldamento collegato
- per il riscaldamento di locali
- per la cottura di cibi
- per riscaldare alimenti freddi
- pulizia del modulo di riscaldamento con acqua o apparecchi a getto di vapore
- per mantenere caldi cibi con grandi quantità di bevande alcoliche ad alta gradazione alcolica
- per scaldare o mantenere caldi altri oggetti o cose
- come sgabello, supporto ecc.
- per il trasporto di cibi senza adeguate bacinelle GN
- una manipolazione impropria (lancio del contenitore, dei moduli di riscaldamento o delle porte) può causare gravi danni,

per i quali il fabbricante/fornitore **DECLINA QUALSIASI RESPONSABILITÀ.**

2.4 Uso del riscaldamento ad aria

Azionare il riscaldamento ad aria esclusivamente:

- assieme agli appositi contenitori termici blu‘box 52 gn hot ², blu‘ box 52 gn /en hot ², blu’box 52 gn hot² lite e blu‘ box 52 gn /en hot ² lite
- prima e dopo il trasporto del contenitore termico.
- in locali chiusi o il luoghi riparati protetti dalla pioggia e all’asciutto, e solo se è possibile garantire che i collegamenti elettrici esistenti possano essere mantenuti asciutti.

2.5 Trasporto e posizionamento corretto

Spostare il contenitore per il trasporto di alimenti **SOLO** utilizzando le apposite maniglie di trasporto.

Assicurare il contenitore per il trasporto di alimenti adottando le seguenti precauzioni prima di posarlo e mettere in funzione il riscaldamento:

- Predisporre una base asciutta, stabile, piana e antiscivolo (ad es. un tavolo).
- Garantire il libero accesso (rimuovere eventuali ostacoli).
- Posizionare il contenitore per il trasporto di alimenti in modo che non possa ribaltarsi.
- Utilizzare **SOLO** ciabatte elettriche prive di qualsiasi difetto tecnico.
- Fissare il cavo del dispositivo e la ciabatta elettrica per impedirne scivolamento e caduta.
- Impilare correttamente i contenitori per il trasporto di alimenti con i kit di bloccaggio del fondo negli angoli di fissaggio in alto.

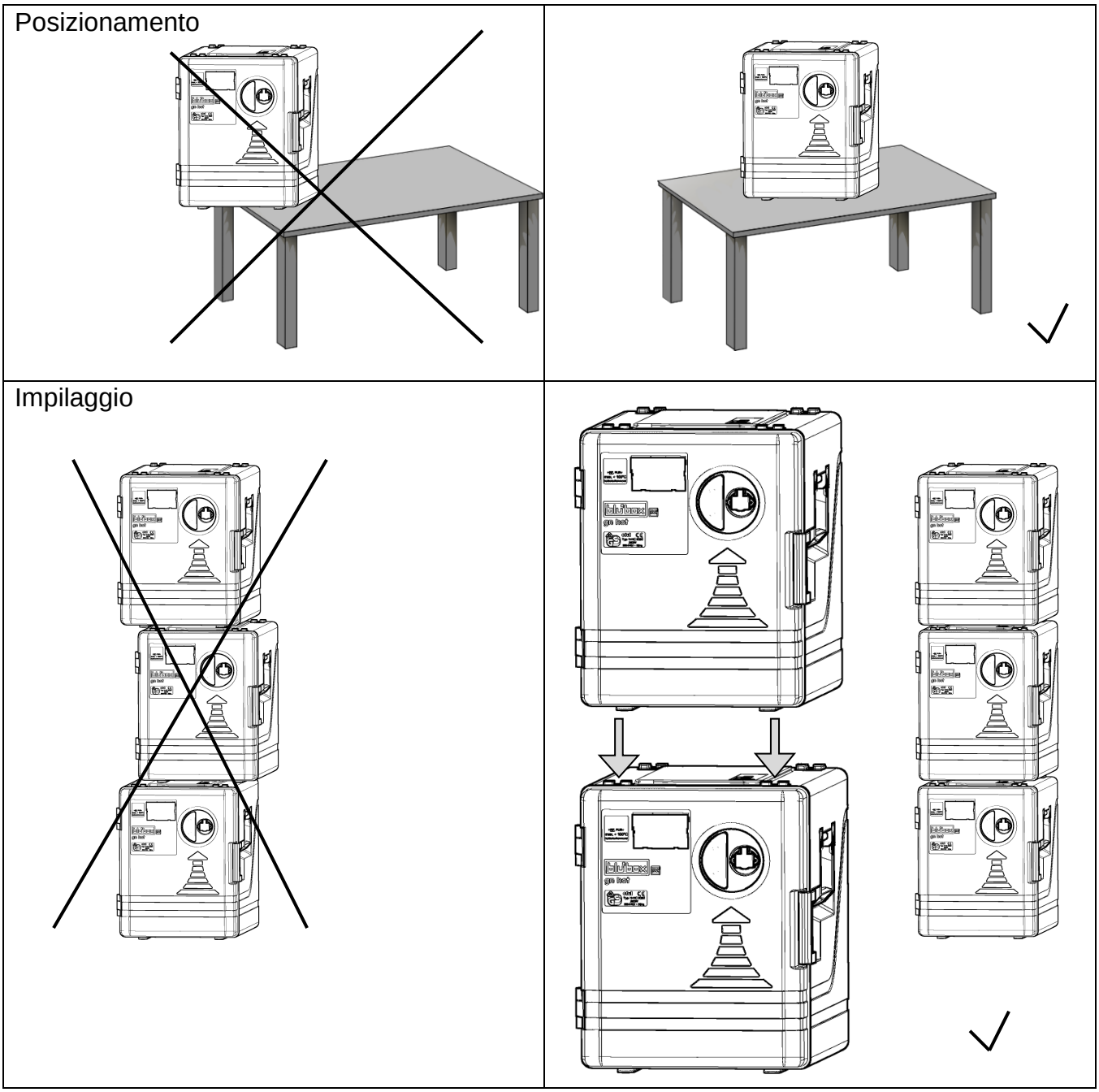

Si riserva il diritto di modifiche tecniche

2.6 Personale

- Il contenitore per il trasporto di alimenti deve essere utilizzato **SOLO** da persone che siano fisicamente e mentalmente in grado di farlo e che abbiano ricevuto sufficienti istruzioni in merito.
- Il dispositivo NON è destinato all'uso da parte di persone (compresi i bambini) con ridotte capacità fisiche, sensoriali o mentali o mancanza di esperienza e/o conoscenza, a meno che non siano sorvegliati da una persona responsabile della loro sicurezza o non ricevano istruzioni su come utilizzarlo.

Il contenitore per il trasporto di alimenti deve essere utilizzato **SOLO** in condizioni tecniche perfette.

NON mettere in funzione moduli di riscaldamento difettosi: avvisare il fornitore.

3 Utilizzo

3.1 Prima dell'uso

Pulire accuratamente il contenitore prima dell'uso (è possibile eseguire una breve disinfezione termica fino a + 130°C). Il contenitore per il trasporto di alimenti è completamente lavabile in lavastoviglie **SENZA** resistenza. Per la pulizia dei contenitori utilizzare solo detergenti idonei, come etolit 3000 o 8000, o altri detergenti disponibili in commercio.
La resistenza può essere pulita con un panno umido.

3.2 Prima del collegamento

La potenza allacciata deve coincidere con quella indicata sulla targhetta identificativa. Eseguire correttamente il collegamento alla rete elettrica.
Non usare prolunghe in locali umidi.
Utilizzare le prese di corrente dei locali umidi **SOLO** a 1m di altezza.
NON usare all'aperto.

3.3 Collegamento/accensione del contenitore per il trasporto di alimenti

- Assicurarsi che il riscaldamento ad aria calda sia fissato saldamente.
- Posizionare adeguatamente il contenitore per il trasporto di alimenti (vedere Istruzioni di sicurezza).
- Collegare il cavo elettrico cod. art. 8003629 al riscaldamento
- E poi alla rete.
- La linea di collegamento deve essere almeno di tipo H05RN-F3G1,0² o affine.

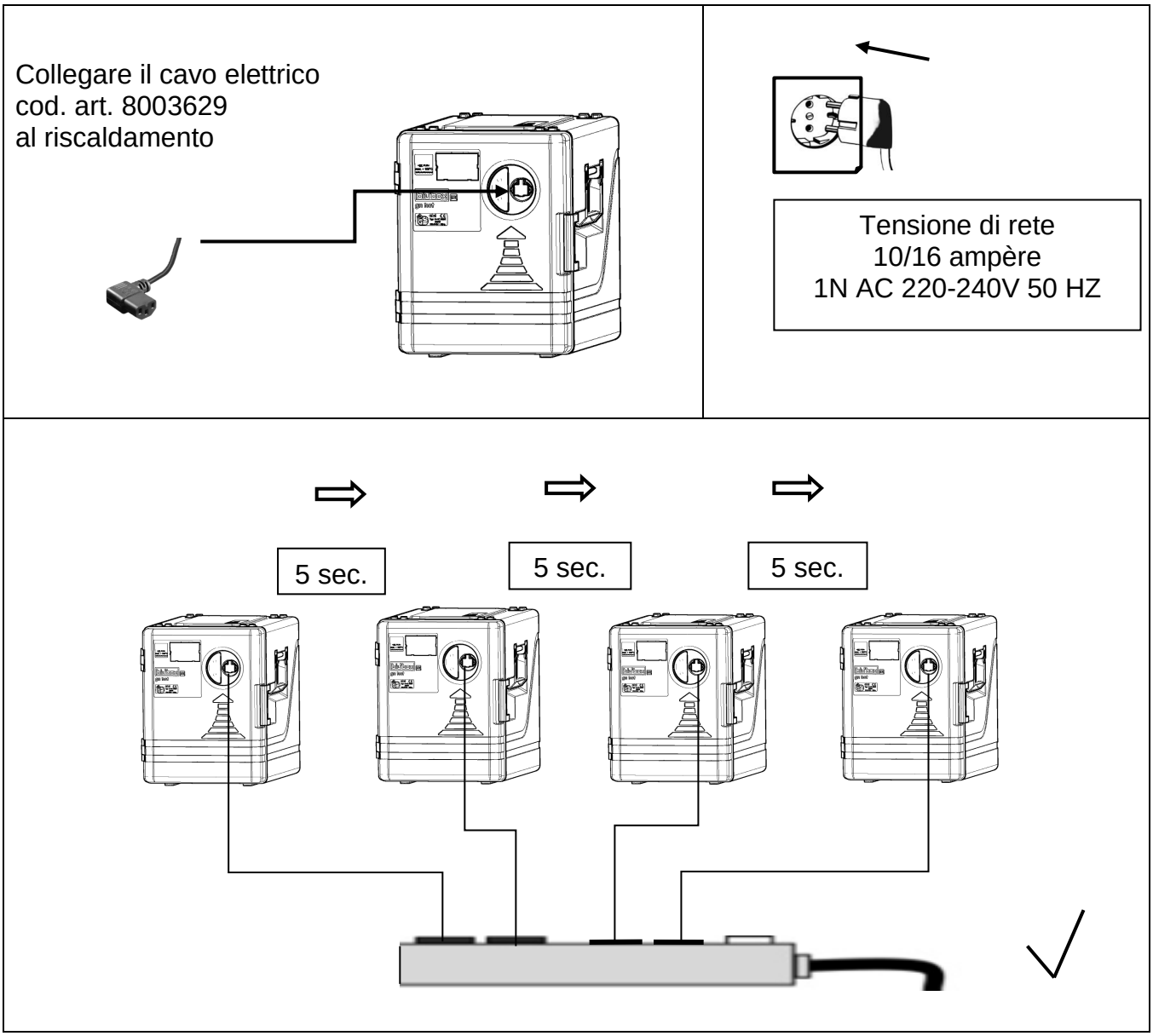

Si riserva il diritto di modifiche tecniche

A. Requisiti base di funzionamento:
H – HC R 0052 cod. art. 8003130

→ **Nuova funzionalità del riscaldamento, disponibile per tutti i riscaldamenti dal numero di serie BS00000280**

Temperatura nominale impostabile: da +20°C a +85°C
Nella fase di impostazione 3 punti sono illuminati sul bordo inferiore del display.
Se si imposta una temperatura inferiore a +20°C, il display mostra il simbolo “OFF”.
In questa modalità viene attivata solo la ventola, con circolazione d'aria nello spazio interno. (Il riscaldamento non è in funzione).
La temperatura indicata (i 3 punti sul bordo inferiore del display non sono accesi) è il valore reale.
Questo valore reale può essere compreso tra -20°C e +100°C (in caso di temperature esterne a detto intervallo viene segnalato un guasto). **Cdc**

→ **I moduli riscaldanti con numeri di serie da BS00000001 a BS00000279 corrispondono alla seguente funzionalità**.

Temperature nominali impostabili da +20°C a +85°C. Display con indicatore digitale.

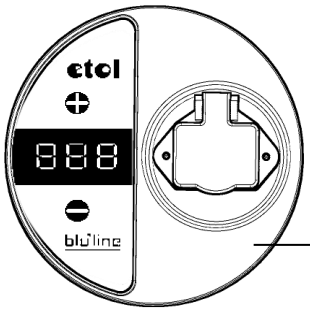

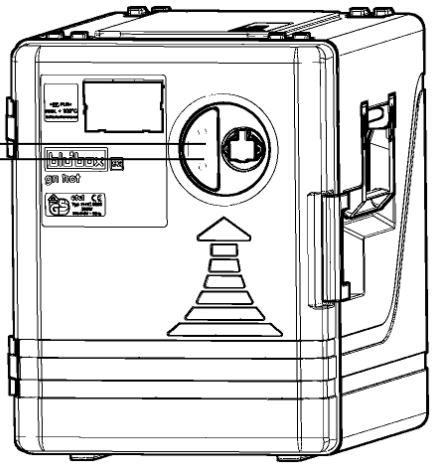

B. Requisiti base di funzionamento:
H – HC L 0052 lite cod. art. 8003185

Intervallo di temperatura autoregolante
da +75°C a +80°C

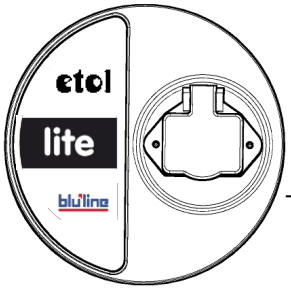

Il modulo riscaldante lite non può essere impostato ed è senza indicatore di temperatura. L’elemento riscaldante entra in funzione quando viene collegato alla rete elettrica e dopo circa 40 min. l’interno del contenitore raggiunge una temperatura tra +75°C e +80°C.

Indicatore del riscaldamento H – HC R 0052 cod. art. 8003130

Indicazione	Spiegazione
8.8.8. Indicazione di avvio	Compare all'accensione del dispositivo, fino a quando ogni sensore legge un valore valido. Se l'indicazione rimane invariata per oltre 10 secondi, il dispositivo deve essere riparato.
SDC	Compare quando il sensore di limitazione nella cartuccia riscaldante **NON** può essere letto o valori letti sono esterni all'intervallo definito. Se l'indicazione non si spegne, il dispositivo deve essere riparato.
Cdc	Compare quando il sensore della temperatura dell'aria **NON** può essere letto o valori letti sono esterni all'intervallo definito. Se l'indicazione non si spegne, il dispositivo deve essere riparato.
---	Compare quando i valori letti dai sensori sono nell'intervallo consentito, ma tuttavia troppo instabili per un periodo prolungato. Se l'indicazione non si spegne, il dispositivo deve essere riparato. Questa condizione si verifica solo per forti interferenze esterne.
Valore misurato attuale (Modalità normale)	Il valore all'interno dell'intervallo di temperatura consentito **SENZA** punto lampeggiante indica la temperatura reale del sensore della temperatura dell'aria in quel momento.
Valore impostato attuale (Modalità impostazione)	Il valore all'interno dell'intervallo di temperatura consentito **CON** punto lampeggiante indica che il riscaldamento si trova in modalità impostazione. Indica la temperatura nominale impostata in quel momento per il sensore della temperatura dell'aria.
Procedimento di impostazione	Premendo un pulsante, il riscaldamento passa alla modalità impostazione (con punto lampeggiante). Se per 3 secondi non si preme alcun pulsante, il riscaldamento ritorna alla modalità normale (senza punto lampeggiante) e la nuova temperatura impostata viene usata come temperatura nominale.

Si riserva il diritto di modifiche tecniche

Regolazione del riscaldamento ad aria cod. art. 8003130 (A)

Il modulo riscaldante **NON** riscalda

- se uno dei sensori viene riconosciuto come non collegato o se i suoi valori sono esterni all'intervallo consentito, compreso tra -20°C e +85°C
- a una temperatura ambite inferiore a + 5°C o superiore a + 110°C
- la cartuccia riscaldante supera una temperatura di + 200°C gradi
- (se il display è buio, il riscaldamento è difettoso e deve essere riparato, *controllando prima il collegamento alla rete.*)

Il modulo riscaldante riscalda

- In assenza delle suddette condizioni e quando la temperatura reale (sensore dell'aria) è inferiore alla temperatura nominale.
- Quando la temperatura della cartuccia riscaldante è inferiore a + 45°C, viene utilizzata una rampa di potenza per proteggerla (controllo per passaggio di zero).

Utilizzo:

- Impostazione della temperatura

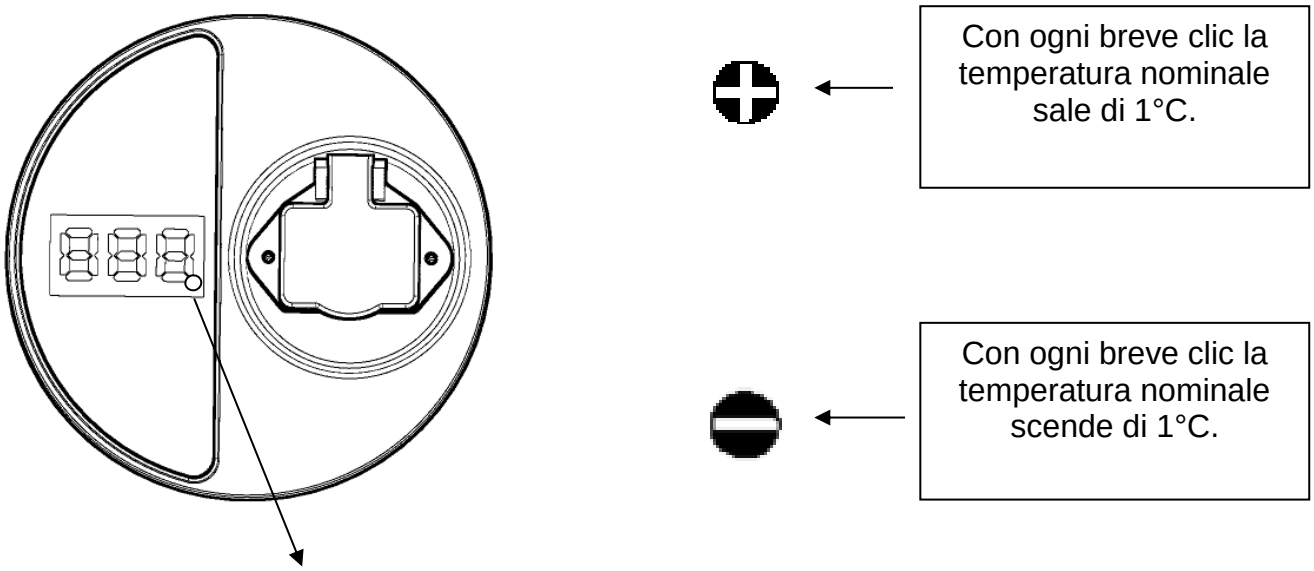

<u>ATTENZIONE:</u> Il LED rimane acceso = indicazione in gradi Fahrenheit °F
Il LED è spento = indicazione in gradi Celsius °C

- L'indicatore LED può essere impostato in gradi Celsius o Fahrenheit, tenendo premuti contemporaneamente i due pulsanti per 3 secondi.

3.4 Messa in funzione / Riempimento

- Nella fase di riscaldamento, la porta del contenitore per il trasporto di alimenti deve rimanere chiusa.
- Per un risultato migliore, preriscaldare il contenitore per il trasporto di alimenti circa 30 minuti prima di riporvi le pietanze.
- Inserire gli alimenti solo se disposti nelle bacinelle GN, tenendo la porta aperta per il tempo indispensabile.

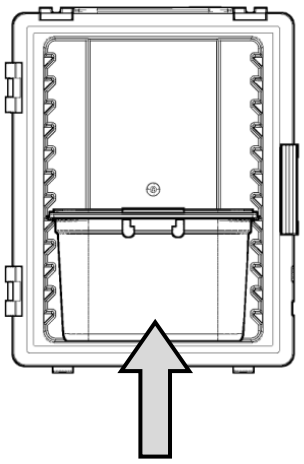 Iniziare a riporre le bacinelle dal basso.	Utilizzare un equipaggiamento protettivo idoneo contro ustioni da solidi e liquidi.

3.5 Apertura e chiusura della porta

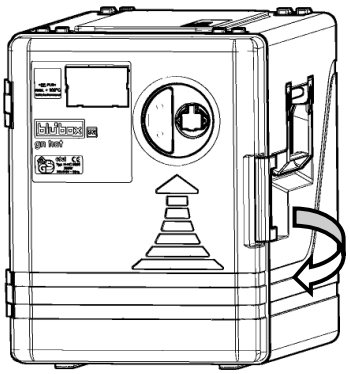

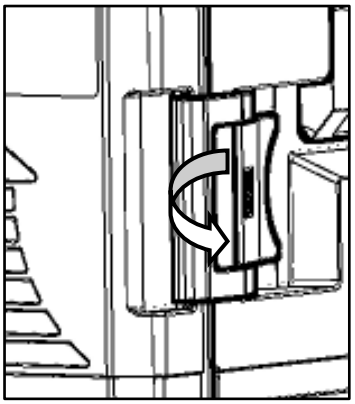

Aprire e chiudere la porta del contenitore per il trasporto di alimenti, come indicato in figura, con la chiusura a leva cod. art. 8001627.

3.6 Inserimento di alimenti

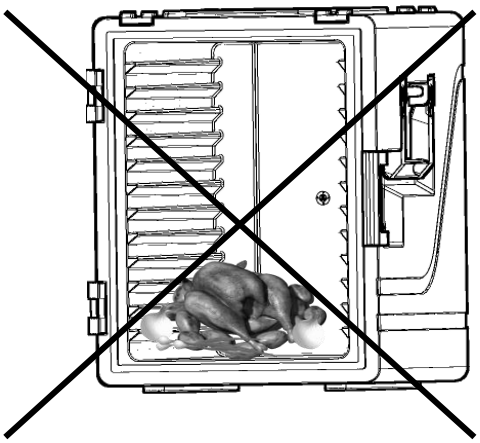

Bacinelle GN con coperchio a incastro

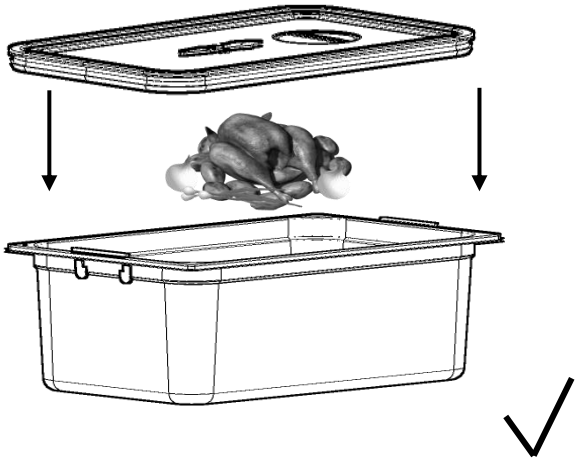

da -20 °C a +100 °C

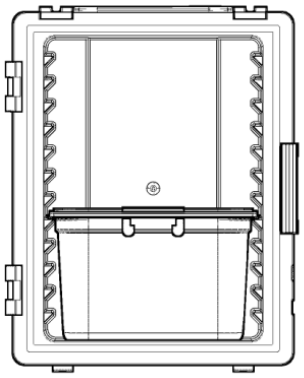

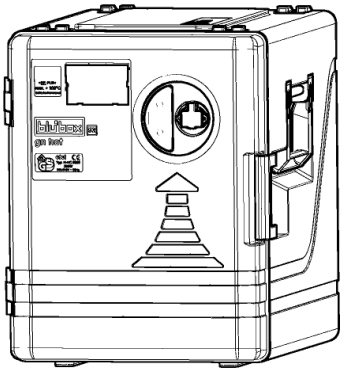

Si riserva il diritto di modifiche tecniche

3.7 Trasporto

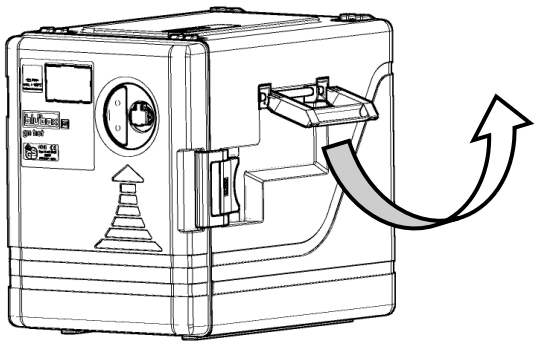

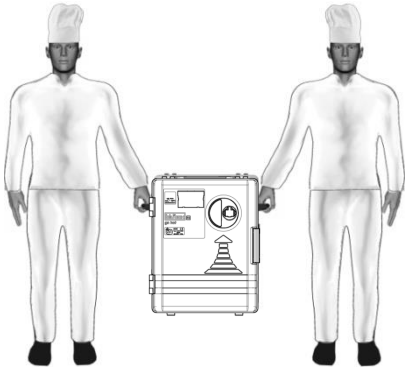

A salvaguardia della salute, trasportare il contenitore per il trasporto di alimenti solo in due, tenendolo per le maniglie pieghevoli e **NON** per le rientranze.
NON lanciare il contenitore per il trasporto di alimenti.

Per il trasporto su veicoli valgono le regole generali per il fissaggio del carico. I contenitori per il trasporto di alimenti **NON** devono essere trasportati su veicoli se non correttamente fissati.

3.8 Stoccaggio

- I contenitori per il trasporto di alimenti devono essere correttamente impilati uno sopra l'altro e conservati in locali puliti e asciutti.
- Accertarsi che i binari di impilaggio del contenitore superiore poggino nelle guide di quello inferiore.
- Quando il contenitore per il trasporto di alimenti viene portato da una cella frigorifera in una cucina, l'umidità contenuta nell'aria ambiente si condensa sulla sua superficie. Se il contenitore per il trasporto di alimenti è collegato alla corrente, questa pellicola di umidità crea il pericolo di corto circuito o scossa elettrica. Azionare il riscaldamento solo quando il contenitore ha raggiunto la temperatura ambiente.
- Impilare **SOLO 3** contenitori.

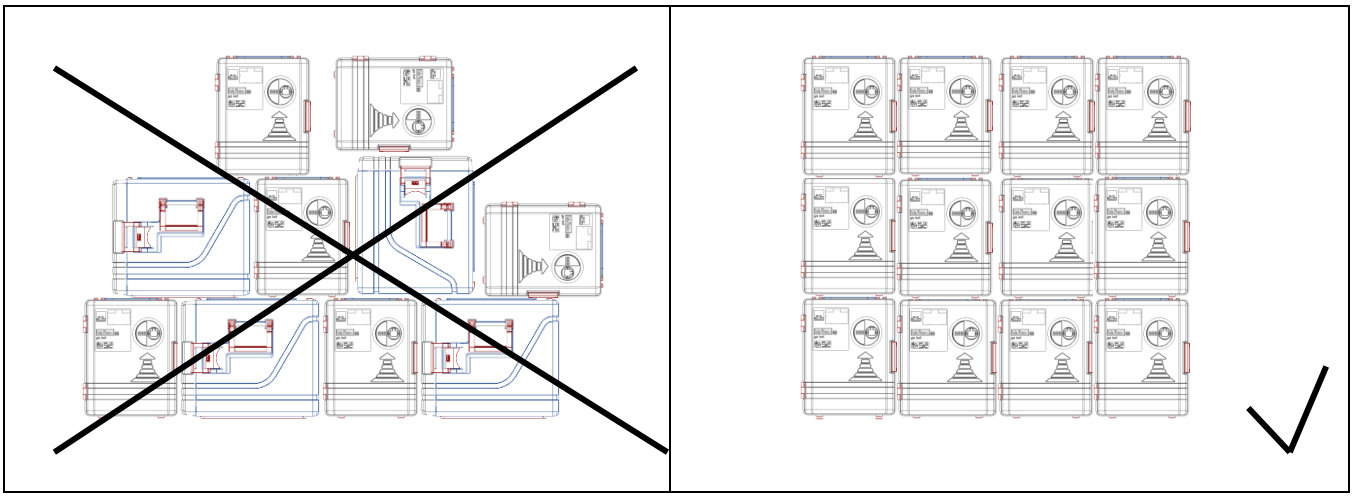

Si riserva il diritto di modifiche tecniche

3.9 Rimozione delle bacinelle GN / Distribuzione degli alimenti

	Accertarsi che il contenitore per il trasporto di alimenti sia in posizione sicura **NON** impilare più di due contenitori (gli angoli di impilaggio devono agganciarsi).
	Al momento del prelievo e della distribuzione degli alimenti occorre assicurarsi che Soprattutto i liquidi (ad es. le salse) **NON** vengano a contatto con l'elemento riscaldante.
	NON poggiare le bacinelle GN sul contenitore per il trasporto di alimenti, per il pericolo di ustioni dal contatto con l'elemento riscaldante. Utilizzare un equipaggiamento protettivo idoneo contro ustioni da solidi e liquidi.

3. 10 Dopo l'uso

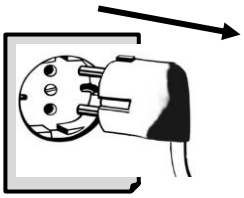

- Disconnettere il cavo elettrico dalla rete.

- Disconnettere il cavo elettrico cod. art. 8003629 dall'elemento riscaldante.

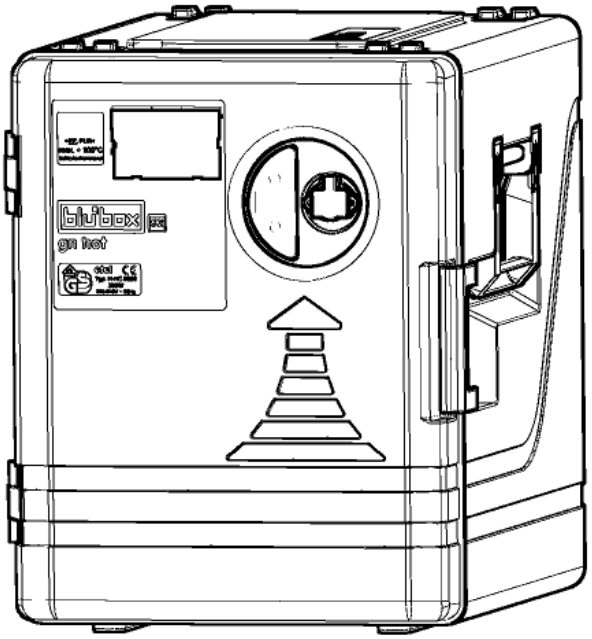

- **Rimozione dell'elemento riscaldante**

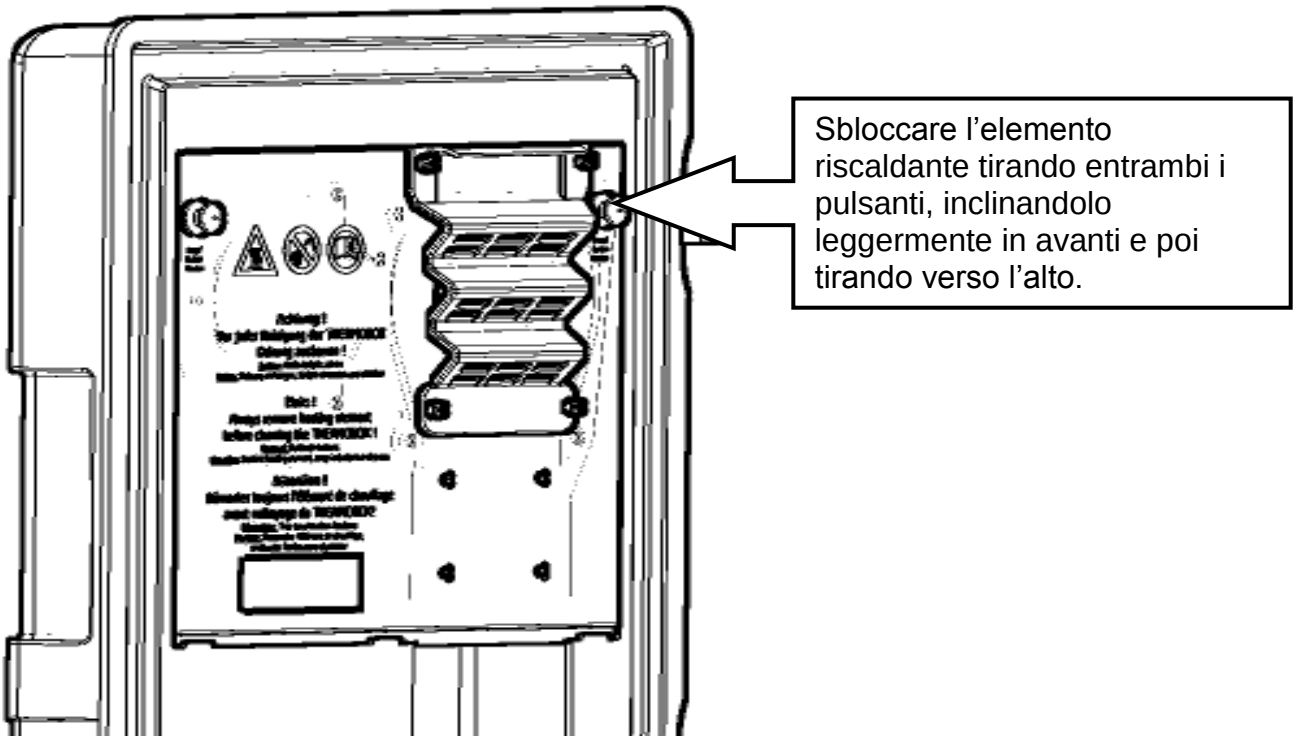

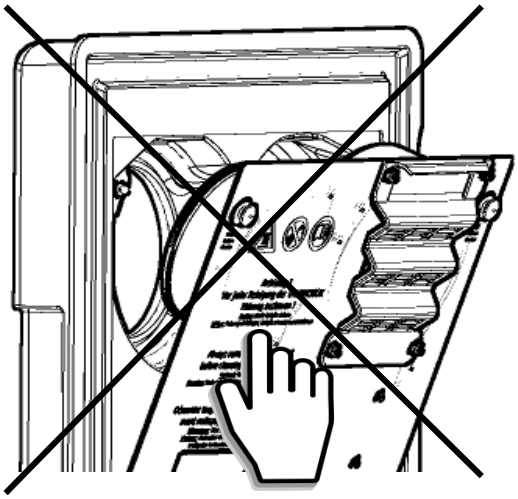

Pericolo di ustione!

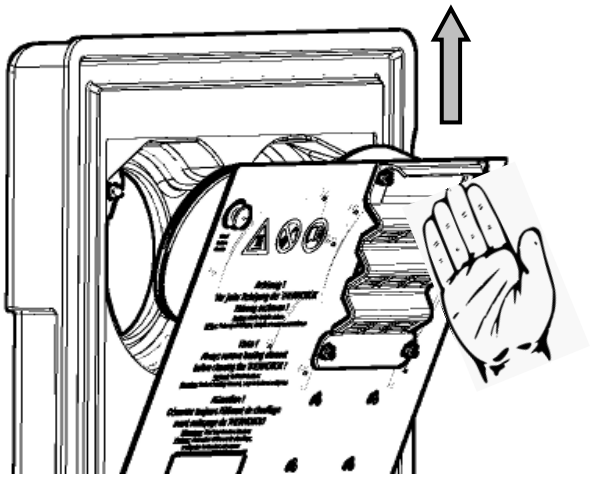

Per rimuovere l'elemento riscaldante afferrarlo **SOLO** per l'impugnatura a incasso della griglia il plastica.

Si riserva il diritto di modifiche tecniche

3.11 Pulizia / Manutenzione

Prima di pulire il contenitore:
- estrarre il cavo elettrico dalla spina
- estrarre il cavo elettrico dal modulo riscaldante
- lasciar raffreddare il modulo riscaldante
- rimuovere il modulo riscaldante

Pulire a fondo il contenitore per il trasporto di alimenti, soprattutto nella parte interna. Sporco, sale e depositi di calcare possono provocare danni da corrosione, di cui il fabbricante **NON** risponde.

Il contenitore per il trasporto di alimenti è completamente lavabile in lavastoviglie. Per il lavaggio si consigliano etolit 3000 o etolit 8000. Evitare l'impiego di pulitrici ad alta pressione, se la loro temperatura di funzionamento supera i +130°C.

Il contenitore può essere lavato in lavastoviglie solo **SENZA** modulo riscaldante.
Per la pulizia del modulo riscaldante utilizzare SOLO un panno umido.
NON lavare il modulo riscaldante in lavastoviglie.

4. Smontaggio / Montaggio

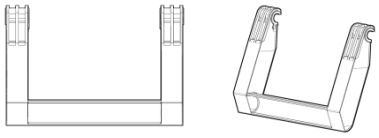

4. 1 Sostituzione maniglia di trasporto cod. art. 8001621

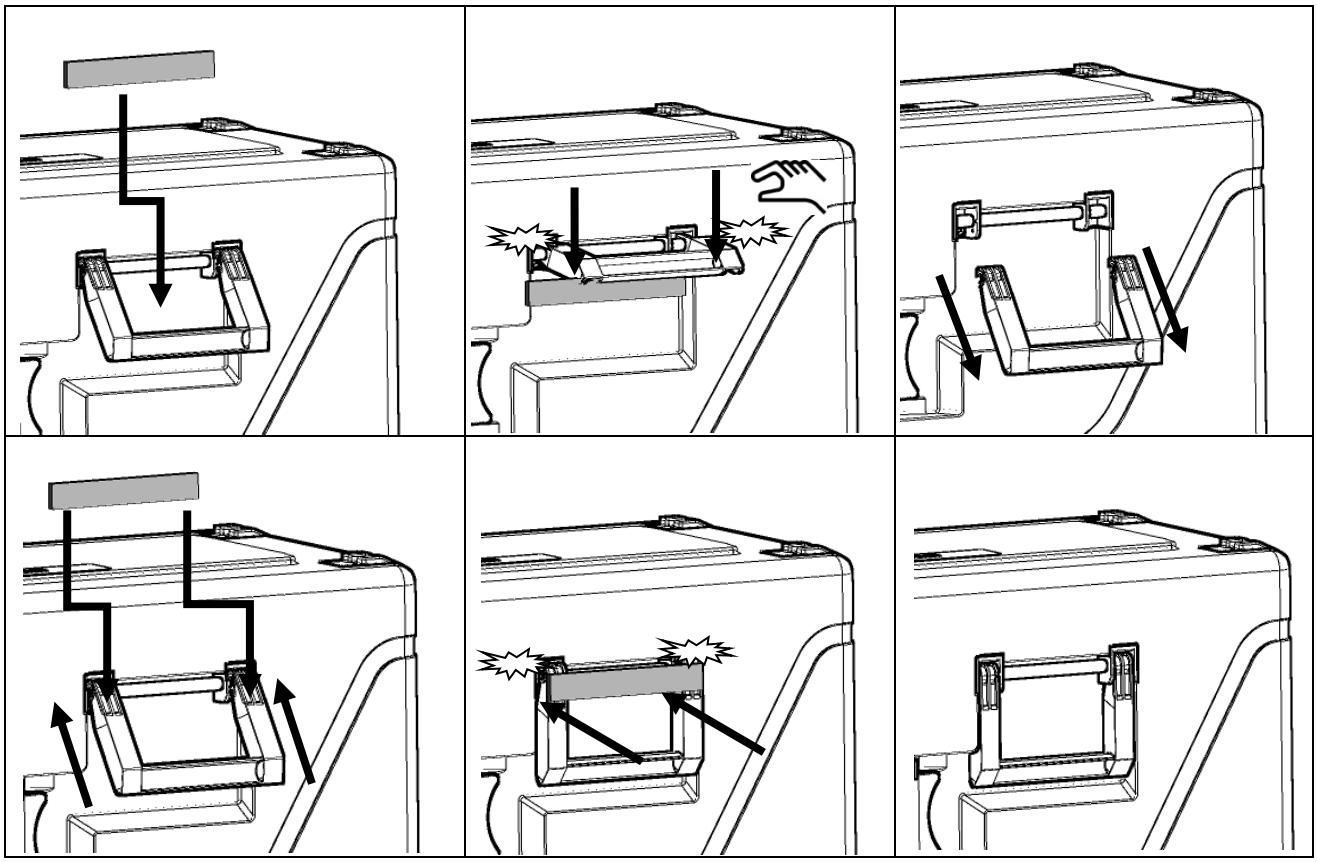

Si riserva il diritto di modifiche tecniche

4. 2 Sostituzione chiusura a leva cod. art. 8001627

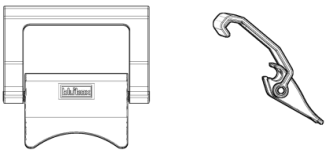

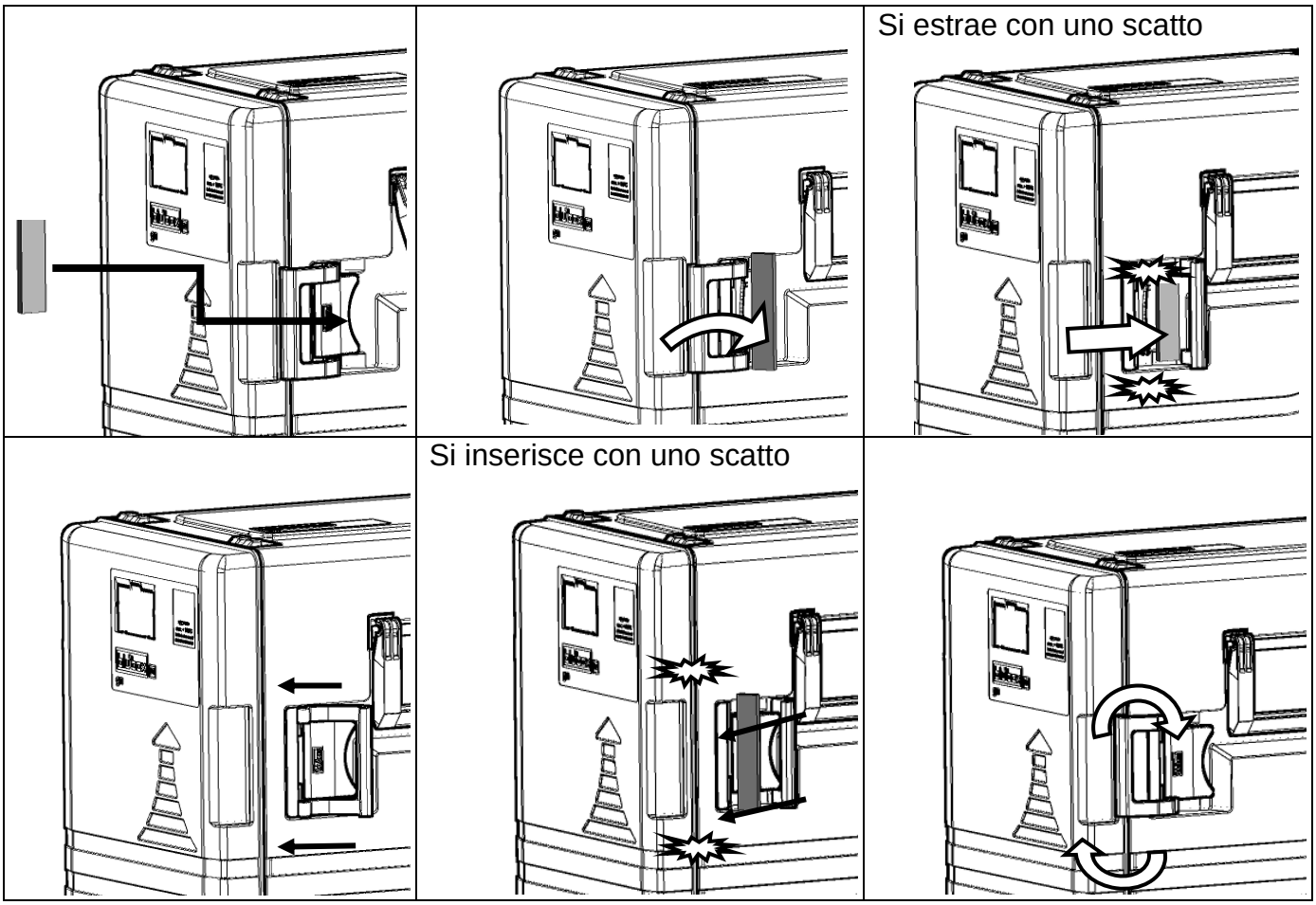

4. 3 Sostituzione porta cod. art. 664202518

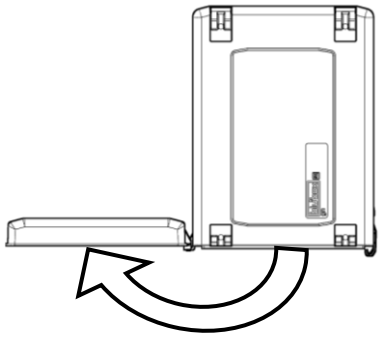

Aprire la porta a un angolo di **≥ 180°**

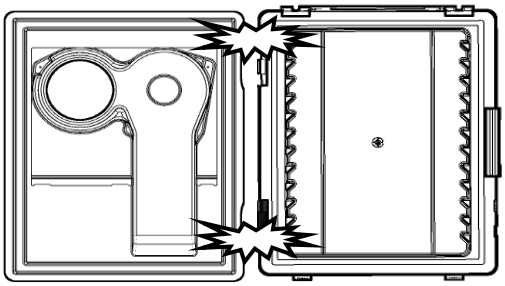

Tenere la porta, le cerniere escono con uno scatto

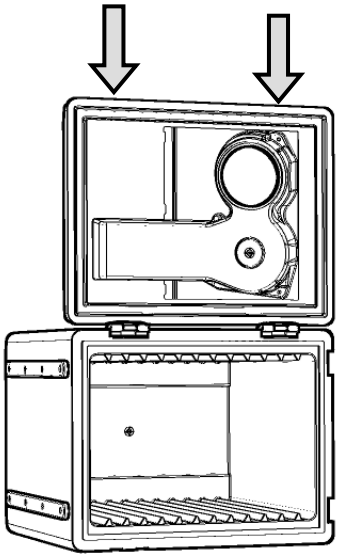

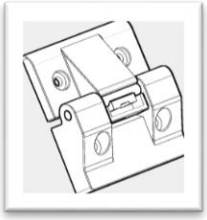

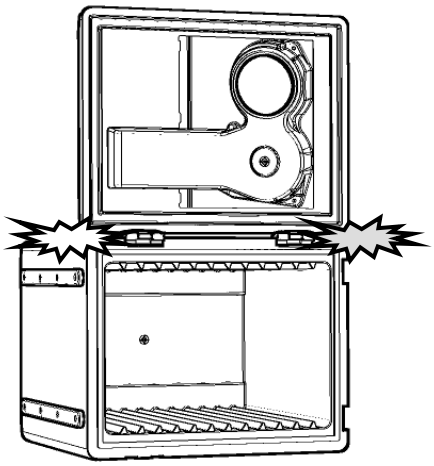

Le cerniere si inseriscono con uno scatto.

Poggiare le cerniere della porta
sulla barra di supporto
e premere con forza verso il basso.

Si riserva il diritto di modifiche tecniche

4. 4 Elementi riscaldanti cod. art. 8003130

Porta per riscaldamento ad aria calda
- blu'box 52 gn hot ²
- blu'box 52 gn / en hot ²

A. Riscaldamento ad aria calda H – HC R 0052
Cod. art. 8003130
B. Riscaldamento ad aria calda H – HC L 0052 lite
Cod. art. 8003185

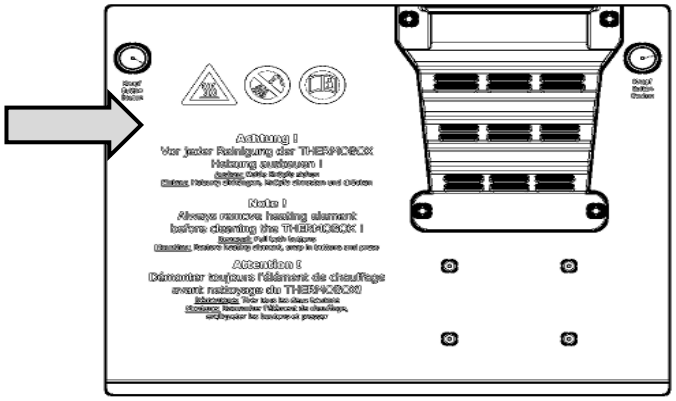

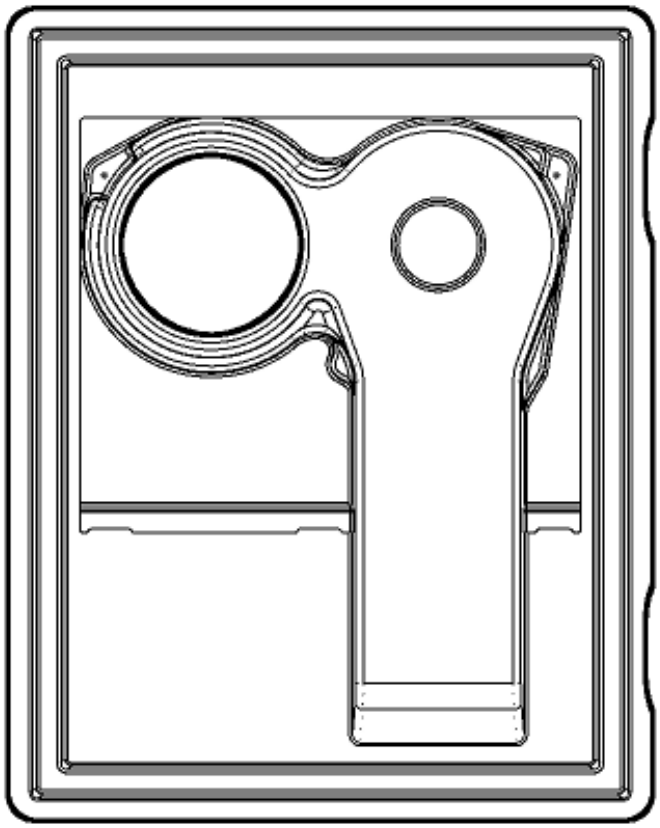

- **Dati tecnici**

Tensione di rete:	**1N AC 220-240V / 50Hz (10/16 ampère)**	
Assorbimento di corrente:	**500 W**	
Collegamento alla rete:	**Presa con contatto di protezione**	
Peso:	**A.** Riscaldamento ad aria calda H – HC R 0052	**2,5 kg**
	B. Riscaldamento ad aria calda H – HC L 0052 lite	**2,4 kg**

Modifiche tecniche: **Ci riserviamo il diritto di apportare modifiche tecniche agli articoli**

- Smontaggio dell’elemento riscaldante dalla porta

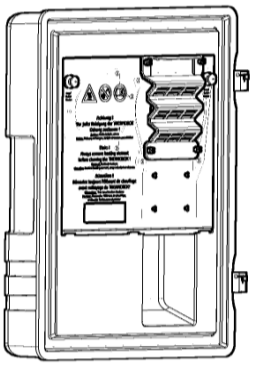

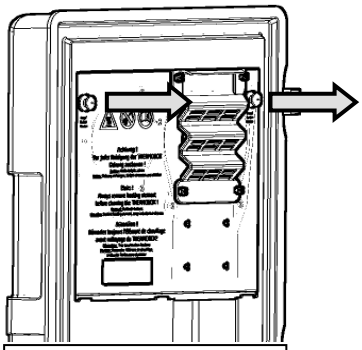

Tirare contemporaneamente i due pulsanti dell’elemento riscaldante.

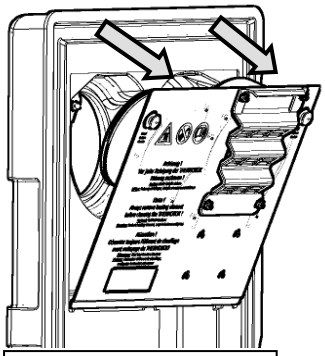

Inclinare l’elemento riscaldante leggermente verso avanti, tenendolo per i due pulsanti.

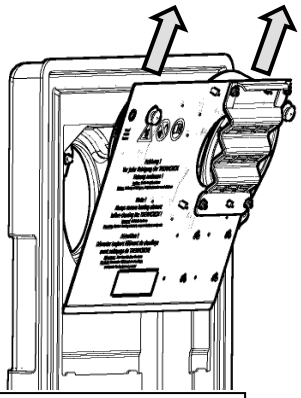

Estrarre l’elemento riscaldante dalla scanalatura di guida, tirando verso l’alto.

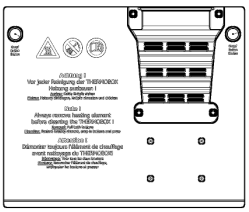

A. Riscaldamento ad aria calda H - HC R 0052 **cod. art. 8003130**

B. Riscaldamento ad aria calda H - HC L 0052 **cod. art. 8003185**

- Montaggio elemento riscaldante nelle porta

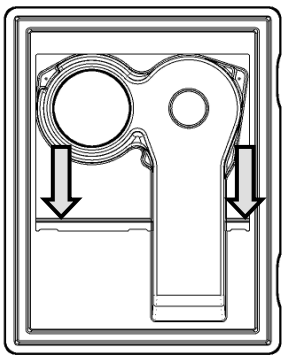

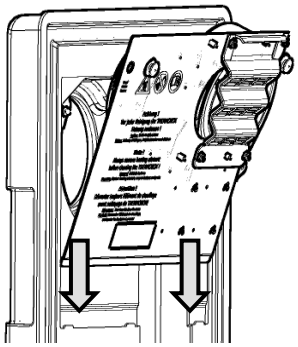

Appoggiare l’elemento riscaldante nella scanalatura di guida verso il basso.

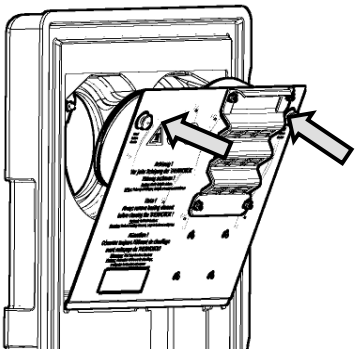

Posizionare l’elemento riscaldante nell’apertura della porta.

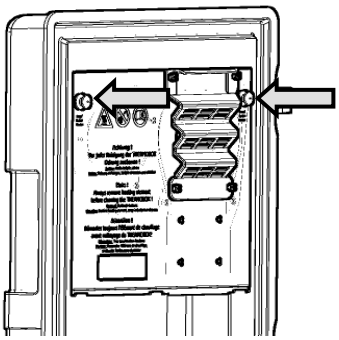

Far scattare correttamente i pulsanti nei bottoni di fissaggio.

Si riserva il diritto di modifiche tecniche

5. Elenco dei componenti / Parti di ricambio

A. blu'box 52 gn hot ² cod. art. 4000663
B. blu'box 52 gn hot ² lite cod. art. 4000679

2 x	8001979
2 x	8002485
2 x	8001742
2 x	8001621
2 x	8001980
2 x	8002485
2 x	8001742
2 x	4000380
4 x	8004945
4 x	8001742
1 x	664202518
1 x	664100272

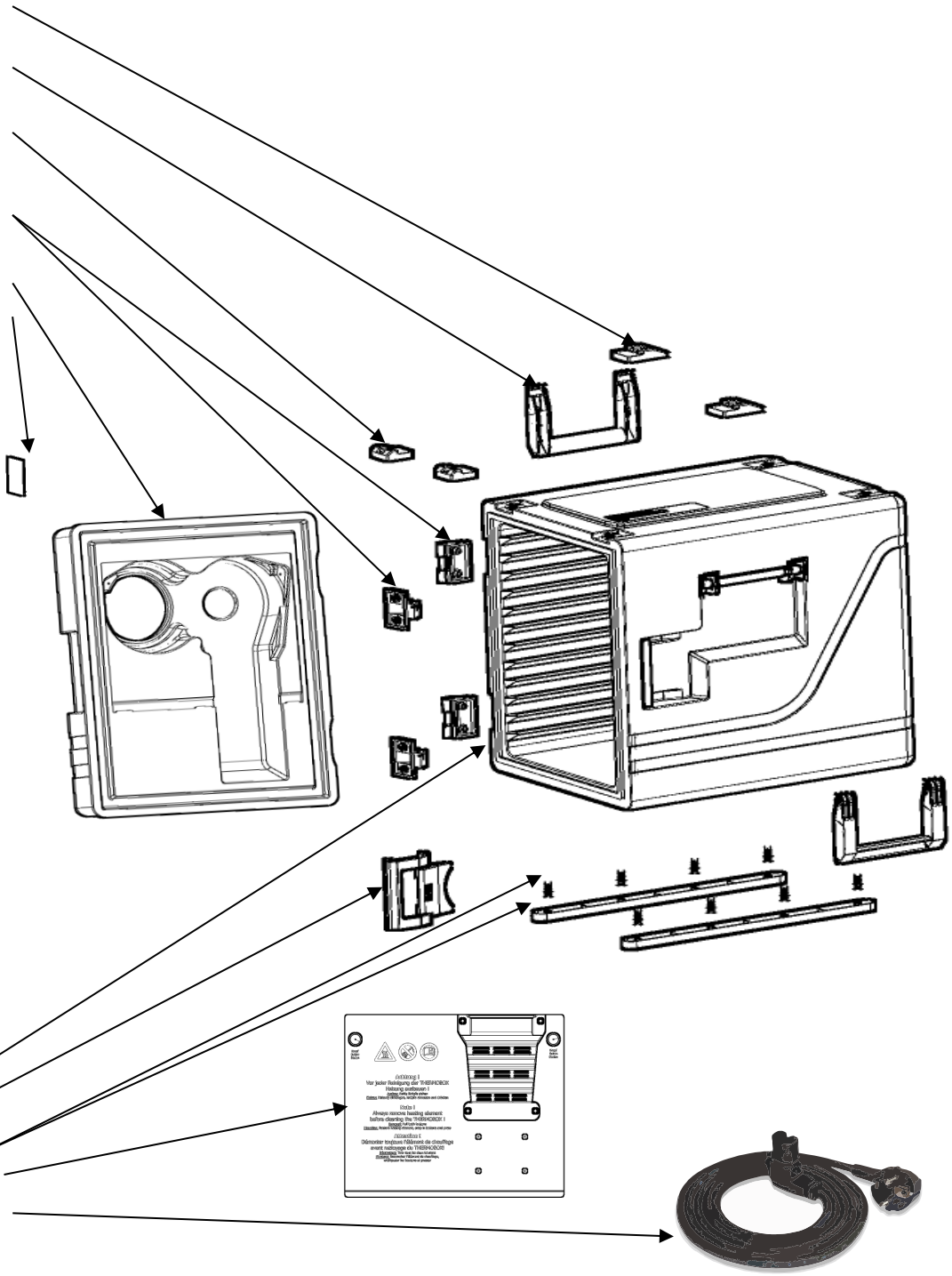

1 x	664201609
1 x	8001627
2 x	8001620
8 x	8007399
1 x	8003130
1 x	8003185
1 x	8003629

Si riserva il diritto di modifiche tecniche

A. blu'box 52 gn / en hot ² cod. art. 4000664
B. blu'box 52 gn / en hot ² lite cod. art. 4000680

1 x	8001692
1 x	8002485
1 x	8001742
1 x	8001691
1 x	8002485
1 x	8001742
2 x	8001621
2 x	8001693
2 x	8002485
2 x	8001742
1 x	664100272
1 x	664202557

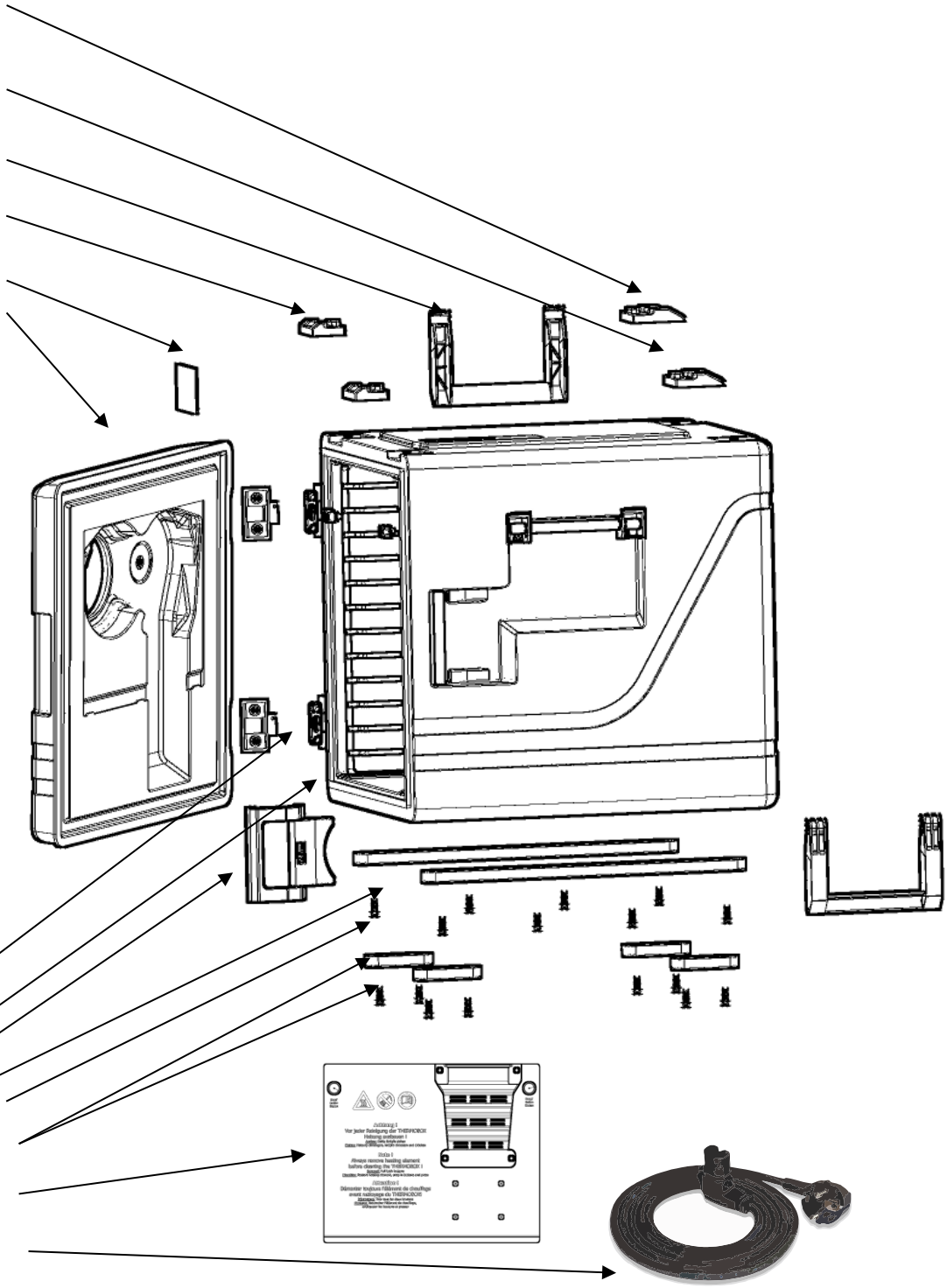

2 x	4000380
4 x	8004945
4 x	8001742
2 x	8001685
1 x	8001627
2 x	8001620
8 x	8007399
4 x	8001841
8 x	8007399
1 x	8003130
1 x	8003185
1 x	8003629

Si riserva il diritto di modifiche tecniche

6. Dati tecnici – Dimensioni principali

➢ blu'box 52 gn

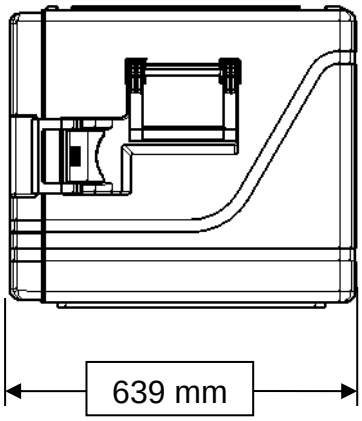

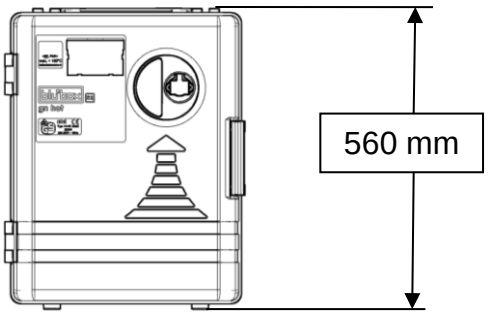

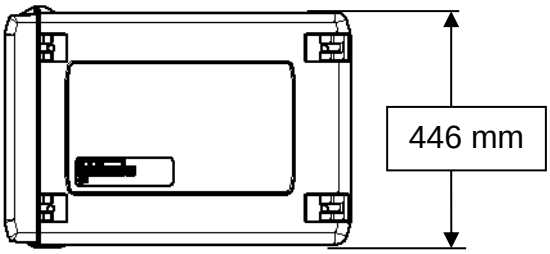

Peso senza elemento riscaldante 11,7 kg

➢ blu'box 52 gn / en

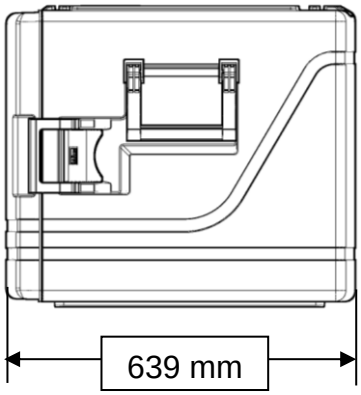

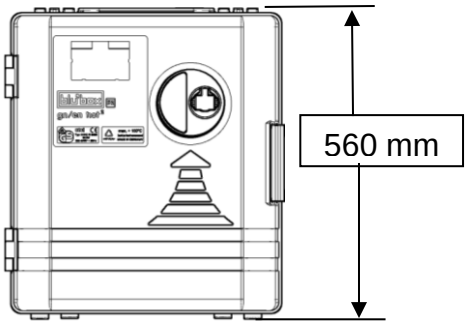

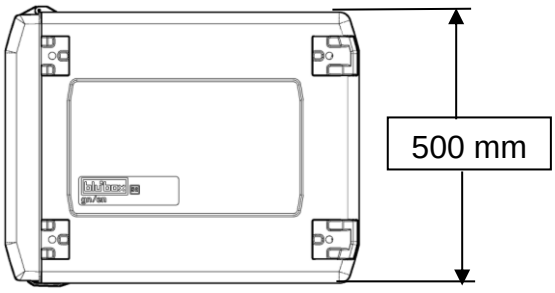

Peso senza elemento riscaldante 15,8 kg

Si riserva il diritto di modifiche tecniche

7. Manutenzione / Riparazione

Il prodotto deve essere sottoposto a regolari controlli ai sensi della disposizione 3 del DGUV da parte di personale autorizzato.

Il contenitore per il trasporto di alimenti deve essere riparato esclusivamente dal personale di etol.

NON riparare l'elemento riscaldante da soli.
L'apertura degli elementi riscaldanti annulla qualsiasi garanzia e comporta l'esclusione di ogni responsabilità.
Per l'esecuzione di riparazioni contattare il:

- **Fabbricante**

etol Eberhard Tripp GmbH • Allerheiligenstraße 12 • 77728 Oppenau • Germania
T. +49 7804 410 www.bluline.de info.bluline@etol.de

- **Note**

8. Dichiarazione di conformità

A. H – HC R 0052
B. H – HC L 0052

Dichiarazione di conformità UE

etol Eberhard Tripp GmbH
Allerheiligenstraße 12
77728 Oppenau

Denominazione del prodotto: Type of Product:	Contenitore per il trasporto di alimenti per cucine professionali Food transport container
Marchio/Trademark: Modello/Model:	etol H-HC R 0052, H-HC L 0052

Con la presente dichiariamo sotto la nostra responsabilità che i prodotti indicati in questa dichiarazione sono conformi ai requisiti fondamentali delle direttive CE elencate a seguire.
We declare, under our sole responsibility, that the products to which this declaration refers, comply with essential requirements of the following EC Directives.

Direttiva macchine: 2006/42/CE	Machinery Directive: 2006/42/EC
Direttiva CEM: 2014/30/CE	EMC Directive: 2014/30/EC
RoHS II Restrizione dell'uso di sostanze pericolose: 2011/65/CE	EU RoHS 2 Restricted Substances: 2011/65/EC

La conformità del prodotto è stata valutata sulla base delle seguenti norme:
Product´s conformity has been assessed by applying following standards:

- DIN EN 60335-1, DIN EN 60335-2-49, DIN EN 60335-2-50, DIN EN 62233, DIN EN ISO 12100, EN 60335-1
- DIN EN 55014-2, DIN EN 61000-3-2, DIN EN 61000-3-3, DIN EN 55014
- DIN EN IEC 63000

La presente dichiarazione di conformità è valida solo se i prodotti vengono impiegati secondo la loro destinazione d'uso, come indicato nelle relative istruzioni da noi fornite, e perde la sua validità qualora i suddetti prodotti vengano modificati senza il nostro consenso.
The declaration applies subject to the intended use as described in our operating instructions. If any alteration of the above-mentioned products is made without our prior agreement, this declaration of conformity loses its validity.

Incaricato della documentazione tecnica:
Authorized representative for technical documentation:

Sig. Eckert Wolf, direttore tecnico

Data di emissione/Issue date: 27.04.2020
Luogo/Issued at: Oppenau

etol Eberhard Tripp GmbH
Allerheiligenstraße 12 77728 Oppenau

Firma/Signatory:
ppa. E. Wolf
Eckert Wolf, direttore tecnico/Technical Manager

Solidi prodotti per le cucine professionali
www.etol.de

etol Eberhard Tripp GmbH • Allerheiligenstraße 12 • 77728 Oppenau • Germany
T. +49 (0) 7804 41-0 www.bluline.de info.bluline@etol.de